Załącznik nr 2 do SOPZ

Założenia do koncepcji realizacji projektu Podkarpacki System Informacji Przestrzennej (PSIP)

1. Słownik pojęć 2
2. Cel projektu 4
3. Uwarunkowania formalno-prawne realizacji projektu 7
   3.1. Dyrektywa INSPIRE 8
   3.2. Ustawa o Infrastrukturze Informacji Przestrzennej 9
   3.3. Zintegrowany System Informacji o Nieruchomościach (ZSIN) 10
   3.4. Baza Danych Obiektów Topograficznych (BDOT10k) 12
   3.5. Założenia Regionalnego Programu Operacyjnego Województwa Podkarpackiego na lata 2014-2020 13
   3.6. Przebieg dotychczasowych działań 17
4. Inwentaryzacja stanu infrastruktury informacji przestrzennej w województwie podkarpackim 18
   4.1. Projekty z zakresu systemu informacji przestrzennej zrealizowane w ramach Regionalnego Programu Operacyjnego Województwa Podkarpackiego w latach 2007-2013 20
   4.2. Projekty ZSIN – Budowa zintegrowanego systemu informacji o nieruchomościach - Faza I 23
   4.3. Inwentaryzacja stanu aktualności powiatowego zasobu geodezyjnego i kartograficznego a w szczególności baz danych EGiB, BDOT500, GESUT 24
   4.3. Inwentaryzacja aktualnego stanu wojewódzkiego zasobu geodezyjnego i kartograficznego, a w szczególności baz BDOT10k oraz standardowych opracowań kartograficznych w skali 1:10 000 30
   4.4. Inwentaryzacja stanu infrastruktury informacji przestrzennej w powiatach województwa podkarpackiego 32
5. Zakres realizacji projektu 34
   5.1. Część wojewódzka projektu 39
   5.2. Część powiatowa projektu 40
   5.3. Struktura organizacyjna 41
   5.4. Część techniczna 43
   5.5. Propozycje przykładowych e-usług zdiagnozowanych w trakcie inwentaryzacji 44
6. Ogólne uwarunkowania realizacji projektu PSIP 45
7. Uwarunkowania związane z realizacją projektu PSIP 47
8. Zakres ustaleń jakie powinny zostać dokonane na etapie prac nad przygotowaniem Studium Wykonalności 50

Dodatek A 52

1. Słownik pojęć

- **Baza danych** – zbiór danych zapisanych zgodnie z określonymi regułami. W węższym znaczeniu obejmuje dane cyfrowe gromadzone zgodnie z zasadami przyjętymi dla danego systemu lub programu komputerowego przeznaczonego do gromadzenia i przetwarzania tych danych. Takie oprogramowanie nazywany jest „systemem zarządzania bazą danych" (ang. database management system, DBMS). W odniesieniu do SIP spotyka się również określenie hurtownia danych.
- **Baza Danych Obiektów Topograficznych (BDOT10k)** – baza danych przestrzennych infrastruktury informacji przestrzennej dotycząca obiektów topograficznych o stopniu szczegółowości zapewniającej tworzenie standardowych opracowań kartograficznych w skalach 1:10 000- 1: 100 000. Tworzona jest dla obszaru całego kraju (PGiK).
- **Baza Danych Obiektów Topograficznych (BDOT500)** – baza danych dotycząca obiektów topograficznych o stopniu szczegółowości zapewniającej tworzenie standardowych opracowań kartograficznych w skalach 1:500 - 1:5 000. Tworzona jest w szczególności dla obszaru miast oraz zwartych zabudowanych i przeznaczonych pod zabudowę obszarów wiejskich (PGiK).
- **Dane referencyjne** - dane stanowiące odniesienie przestrzenne dla danych tematycznych; najczęściej za dane referencyjne uznaje się dane geodezyjne i kartograficzne takie jak: ewidencja gruntów i budynków, mapa zasadnicza, ortofotomapa.
- **E-usługa** – usługa świadczona drogą elektroniczną.
- **Ewidencja Gruntów i Budynków (EGiB)** – system informatyczny zapewniający aktualizację oraz udostępnianie w sposób jednolity dla kraju informacji o gruntach, budynkach i lokalach, ich właścicielach oraz o innych podmiotach władających lub gospodarujących tymi gruntami, budynkami lub lokalami.
- **Geoportal** – to portal internetowy zapewniający dostęp do usług danych przestrzennych i będących operacjami, które mogą być wykonywane przy użyciu oprogramowania komputerowego na nich zawartych w zbiorach danych przestrzennych lub na powiązanych z nimi metadanych. Geoportale umożliwiają w szczególności korzystanie z usług wyszukiwania, przeglądania, pobierania i przekształcania danych przestrzennych. Spełniają one istotną rolę w infrastrukturach danych przestrzennych (infrastrukturach informacji przestrzennej). Geoportal to również centralny portal informacji przestrzennej działający w Polsce utworzony przez GUGiK znajdujący się pod adresem www.geoportal .gov.pl. W znaczeniu używanym w niniejszym opracowaniu, również system GEOPORTAL2 – oficjalny internetowy portal udostępniający dane przestrzenne agregowane z referencyjnych baz danych.
- **Geodezyjna Ewidencja Sieci Uzbrojenia Terenu (GESUT)** - rozumie się przez to system informacyjny zapewniający gromadzenie, aktualizację i udostępnianie informacji o sieciach uzbrojenia terenu, w sposób jednolity dla obszaru całego kraju (PGiK).
- **GUGiK** – Główny Urząd Geodezji i Kartografii.
- **GUI** - (ang. Graphical User Interface) graficzny interfejs użytkownika.
- **Hurtownia danych przestrzennych** - zbiór powiązanych baz danych przestrzennych umożliwiający wyszukiwanie danych o odpowiednich atrybutach, klasach i połączeniach między nimi;
- **Infrastruktura informacji przestrzennej (IIP)** - opisane metadanymi zbiory danych przestrzennych oraz dotyczące ich usługi, środki techniczne, procesy i procedury, które są stosowane i udostępniane przez współtworzące infrastrukturę informacji przestrzennej organy wiodące, inne organy administracji oraz osoby trzecie (IIP).

- **Infrastruktura techniczna** - zbiór urządzeń przeznaczonych na potrzeby funkcjonowania Infrastruktury Informacji Przestrzennej; obejmuje serwery, ich oprzyrządowanie, sprzęt komputerowy i peryferyjny oraz oprogramowanie podstawowe
- **INSPIRE** - (ang. INfrastructure for SPatial InfoRmation in Europe) Europejska Infrastruktura Informacji Przestrzennej
- **Interoperacyjność zbiorów i usług danych przestrzennych** – to możliwość łączenia zbiorów danych przestrzennych oraz współdziałania usług danych przestrzennych bez powtarzalnej interwencji manualnej, w taki sposób, aby wynik był spójny, a wartość dodana zbiorów i usług danych przestrzennych została zwiększona (IIP)
- **Lider** – Województwo Podkarpackie
- **Mapa topograficzna** - to opracowanie kartograficzne o treści przedstawiającej elementy środowiska geograficznego powierzchni Ziemi i ich przestrzenne związki (PGiK)
- **Mapa zasadnicza** – to wielkoskalowe opracowanie kartograficzne zawierające informacje o przestrzennym usytuowaniu: punktów osnowy geodezyjnej, działek ewidencyjnych, budynków, konturów użytków gruntowych, konturów klasyfikacyjnych, sieci uzbrojenia terenu, budowli i urządzeń budowlanych oraz innych obiektów topograficznych, a także wybrane informacje opisowe dotyczące tych obiektów (art. 2. pkt 7 ustawy PGiK)
- **Metadane** - w odniesieniu do zbioru danych przestrzennych, są to dane o tym zbiorze określające zawarte w nim dane pod względem: położenia i rodzaju obiektów oraz ich atrybutów, pochodzenia, dokładności, szczegółowości i aktualności danych zbioru, zastosowanych standardach, prawach własności i prawach autorskich, cenach, warunkach i sposobach uzyskania dostępu do danych zbioru oraz ich użycia w określonym celu. Metadane umożliwiają odnalezienie, inwentaryzację oraz używanie tych danych i usług.
- **MPZP** - miejscowy plan zagospodarowania przestrzennego - akt prawa miejscowego przyjmowany w formie uchwały rady gminy określający przeznaczenie oraz warunki zagospodarowania i zabudowy terenu, a także rozmieszczenie inwestycji celu publicznego.
- **OGC** – (ang. Open Geospatial Consortium) jest międzynarodową organizacją typu non-profit, która współpracuje nad rozwijaniem i implementacją otwartych standardów dla danych i usług przestrzennych, systemów informacji geograficznej (GIS), do celów przetwarzania danych i ich udostępniania.
- **Państwowy zasób geodezyjny i kartograficzny** - zbiory danych prowadzone na podstawie ustawy prawo geodezyjne i kartograficzne przez organy Służby Geodezyjnej i Kartograficznej, utworzone na podstawie tych zbiorów danych opracowania kartograficzne, rejestry, wykazy i zestawienia, dokumentację zawierającą wyniki prac geodezyjnych lub prac kartograficznych lub dokumenty utworzone w wyniku tych prac, a także zobrazowania lotnicze i satelitarne (pgik).
- **Partnerzy** – podmioty będące partnerami w projekcie (starostwa powiatowe oraz gminy i miasta województwa podkarpackiego uczestniczące w projekcie).
- **Portal** - aplikacja bądź zestaw aplikacji dostępnych z poziomu WWW dla użytkowników zewnętrznych realizujący wspólne dla tych aplikacji usługi takiej jak logowanie, zarządzanie treścią (CMS) itp.; aplikacja portalu jest miejscem styku użytkowników zewnętrznych z systemem
- **System Informacji Przestrzennej**, **SIP** – system gromadzący i udostępniający zasoby danych przestrzennych oraz powiązane z nimi dane opisowe wraz z możliwością przeprowadzania analiz, raportów i pobierania danych; opracowaniu pojęcie rozumiane jest tylko w odniesieniu do projektowanego Podkarpackiego Systemu Informacji Przestrzennej;
- **RPO WP 2014-2020** – Regionalny Program Operacyjny Województwa Podkarpackiego na lata 2014-2020.
- **TIK** – technologie informacyjno-komunikacyjne.

- **Użytkownicy ZSIN** – podmioty korzystające za pomocą ZSIN z danych zawartych w rejestrach publicznych, o których mowa w art. 24b ust. 1 pkt 3 ustawy
- **WMF** – (ang. Windows Metafile Format - format metaplików Windows) format graficzny stosowany w systemach Windows dla grafiki wektorowej. Pliki WMF (rozszerzenie .wmf) zajmują mniej miejsca niż zawierające te same informacje formaty rastrowe.
- **WMS** – (Web Map Service) - stworzony przez Open Geospatial Consortium (OGC) standard udostępniania map w postaci rastrowej za pomocą interfejsu HTTP. W zapytaniu do serwera WMS podaje się parametry mapy (żądane warstwy, obszar geograficzny, układ współrzędnych). W odpowiedzi przesyłany jest obraz mapy (np. w formacie JPEG, PNG, GIF), wygenerowany przez serwer na podstawie danych zawartych w bazach danych (np. PostGIS) lub plikach (np. GML, ESRI shapefile).
- **WSDL** – Web Services Description Language – oparty na XML język opracowany przez Microsoft i IBM służący do definiowania usług internetowych.

2. Cel projektu

Żyjemy w społeczeństwie informacyjnym, w którym Internet stał się medium determinującym prawie każdą sferę działalności człowieka. Zdolność administracji publicznej do realizacji zadań drogą elektroniczną jest ważnym zadaniem oraz warunkiem uzyskania postępu w budowie społeczeństwa informacyjnego. Podstawowym celem tworzenia infrastruktur informacji przestrzennej jest optymalizacja kosztów pozyskiwania danych przestrzennych przez jednostki administracji publicznej, ułatwienie dostępu do informacji przestrzennej gromadzonej przez administrację na różnych szczeblach i w różnych sektorach gospodarki wszystkim zainteresowanym podmiotom, a także zapewnienie interoperacyjności zbiorów i usług danych przestrzennych. Właściwe opracowanie Projektu wymaga sprecyzowania założeń określających zarówno cel główny realizacji przedsięwzięcia, jak również cele pośrednie o szerszym oddziaływaniu, które wykraczają poza korzyści dla samego Beneficjenta.

Celem dokumentu „Założenia do koncepcji realizacji projektu Podkarpacki System Informacji Przestrzennej" jest opracowanie wstępnych założeń do budowy systemu informacji przestrzennej w województwie podkarpackim. Dokument będzie załącznikiem do Opisu Przedmiotu Zamówienia na opracowanie dokumentacji inicjującej Projekt „Podkarpacki System Informacji Przestrzennej (PSIP)" stanowiącej podstawę do złożenia wniosku o dofinansowanie projektu. Zakłada się, że Projekt dofinansowany będzie ze Środków Regionalnego Programu Operacyjnego Województwa Podkarpackiego na lata 2014-2020, Oś priorytetowa II. Cyfrowe Podkarpackie. Założenia do koncepcji stanowić będą podstawę do opracowania Koncepcji PSIP oraz Studium Wykonalności, które to dokumenty mają kluczowe znaczenie dla prowadzenia dalszych prac przygotowujących w/w projekt.

Zgodnie z przyjętymi założeniami **głównym celem strategicznym** budowy w województwie podkarpackim systemu informacji przestrzennej jest poprawa konkurencyjności regionu poprzez utworzenie regionalnej (wojewódzkiej), otwartej, cyfrowej platformy, integrującej zasoby informacyjne o charakterze przestrzennym, w celu ich publikacji oraz świadczenia związanych z nimi e-usług. System informacji przestrzennej umożliwi ponadto zarządzanie tymi danymi, przetwarzaniem i udostępnianiem ich w formie zintegrowanej zarówno społeczeństwu jak i instytucjom publicznym.

Pozostałe cele stawiane projektowi to:

- dostarczenie jednostkom samorządu terytorialnego województwa podkarpackiego jednolitej, aktualnej oraz zintegrowanej informacji przestrzennej, pochodzącej z wielu rozproszonych zasobów źródłowych;
- zwiększenie efektywności zintegrowanego zarządzania na poziomie regionu, w tym wsparcie realizacji zadań planistycznych oraz ochrony środowiska;
- podniesienie atrakcyjności inwestycyjnej i turystycznej województwa podkarpackiego;
- poprawa wizerunku i promocji województwa podkarpackiego w Internecie;
- przyczynianie się do usprawnienia zarządzania infrastrukturą informacji przestrzennej na poziomie krajowym;
- przyczynienie się do budowy społeczeństwa informacyjnego.

Głównym celem budowy Podkarpackiego Systemu Informacji Przestrzennej jest utworzenie regionalnego oraz powiatowych węzłów infrastruktury informacji przestrzennej, spełniających obowiązujące w Polsce przepisy prawa w zakresie tworzenia, wykorzystania i dostępu do informacji publicznej, w tym informacji przestrzennej. Dodatkowym efektem związanym z realizacją projektu będzie wypełnienie wymogów Dyrektywy INSPIRE poprzez publikację i utrzymywanie usług danych przestrzennych w standardzie zgodnym z wymogami OGC.

Pozostałe cele stawiane projektowi PSIP, to:

- zapewnienie mechanizmów umożliwiających rozbudowę baz danych o zasoby i usługi operujące na danych przestrzennych, a pochodzące ze źródeł zewnętrznych;
- skrócenie obywatelom, przedsiębiorcom oraz pracownikom administracji publicznej czasu dostępu do informacji;
- zapewnienie interoperacyjności baz danych przestrzennych województwa podkarpackiego;
- umożliwienie analizowania różnych danych zgromadzonych w bazach infrastruktury informacji przestrzennej województwa podkarpackiego,
- uporządkowanie przekazu informacji o regionie przy zachowaniu różnorodności tematycznej;
- zminimalizowanie zjawiska powielania danych przestrzennych w wielu źródłach w sposób prowadzący do braku ich spójności i aktualności;
- zapewnienie interoperacyjności zbiorów danych przestrzennych na poziomach zarówno wojewódzkim, jak i krajowym.

Podkarpacki System Informacji Przestrzennej (PSIP) będzie otwartym systemem informacyjnym służącym do wprowadzania, gromadzenia, przetwarzania, analizowania oraz wizualizacji danych przestrzennych, a jedną z jego głównych funkcji będzie wspomaganie procesu decyzyjnego na szczeblu: województwa, powiatów oraz miast i gmin zintegrowanych z tym systemem.

Zakłada się, że grupami docelowymi projektu mogą być:

- administracja publiczna;
- osoby fizyczne;
- przedsiębiorcy zainteresowani informacją przestrzenną i planami zagospodarowania przestrzennego;
- osoby i podmioty związane zawodowo z informacją przestrzenną (geodeci, architekci, itp.);
- organizacje pozarządowe.

1. W wyniku realizacji projektu zakłada się powstanie infrastruktury informacji przestrzennej, która będzie umożliwiała:

- udostępnianie obywatelom i zainteresowanym podmiotom usług danych przestrzennych na poziomie wymaganym przepisami prawa;
- udostępnianie obywatelom i zainteresowanym podmiotom e-usługi związane z informacją przestrzenną, inne niż wynikające z ustawy o IIP;
- podniesienie jakości referencyjnych baz danych do poziomu wymaganego przepisami prawa;
- integrację referencyjnych baz danych, zarządzanych przez powiaty województwa podkarpackiego z szyną danych ZSIN, umożliwiając tym samym wypełnienie obowiązku prawnego;
- kompleksowe zarządzanie treścią udostępnianej informacji, w tym m.in. tworzenie z poziomu administratora warstw tematycznych skojarzonych z danymi referencyjnymi;
- integrację miejscowych dokumentów planistycznych powstających w ramach zadań przynależnych odpowiednim szczeblom samorządu terytorialnego w jeden spójny system informatyczny (np. miejscowe plany zagospodarowania przestrzennego, studia uwarunkowań i kierunków zagospodarowania przestrzennego, granice polno-leśne, warunki zabudowy, dane związane ze środowiskiem i jego ochroną, itp.).

2. Zostaną zaktualizowane bazy danych oraz dostosowane istniejące zasoby do zmienionych przepisów prawa. Dotyczy to w szczególności baz EGiB, GESUT, BDOT500, BDOT10k, oraz innych opracowań kartograficznych.
3. Zbudowany system informatyczny zostanie zintegrowany z systemem ZSIN prowadzonym przez Głównego Geodetę Kraju, w zakresie określonym na etapie Studium Wykonalności.
4. System informatyczny zostanie zintegrowany z innymi zewnętrznymi systemami dziedzinowymi, w zakresie określonym na etapie realizacji Studium Wykonalności.
5. Zakłada się uzyskanie efektów w postaci:
   - wzrostu poziomu zadowolenia obywateli z usług świadczonych przez administrację samorządową;
   - dostosowania poziomu rozwoju jednostki samorządu terytorialnego do nowych technicznych i technologicznych wyzwań;
   - wzrostu rozwoju, zakresu i jakości świadczenia e-usług obejmujących informację przestrzenną;
   - wzrostu konkurencyjności lokalnej oraz wojewódzkiej gospodarki i turystyki;
   - wzrostu efektywności działań wspierających rozwój społeczeństwa informacyjnego;
   - wzrostu efektywności działań administracji samorządowej;
   - integracji informacji przestrzennej z procedurami i danymi opisowymi;
   - wdrożenia mechanizmów przepływu, integracji i harmonizacji danych;
   - integracji i harmonizacji informacji przestrzennej na poziomie lokalnym;
   - umożliwienia prowadzenia w formie elektronicznej ewidencji rejestrów, dokumentów oraz map;
   - obniżenia kosztów świadczenia usług publicznych;
   - zmniejszenia pracochłonności i czasochłonności obsługi interesantów;
   - zapewnienia dostępu do danych zawartych w rejestrach publicznych, ewidencjach oraz bazach danych prowadzonych w starostwach;
   - podniesienia poziomu wykorzystania nowoczesnych technologii informacyjno-komunikacyjnych;

Struktura systemu informatycznego będzie zgodna z Rozporządzeniem Rady Ministrów z dnia 17 stycznia 2013 r. w sprawie zintegrowanego systemu informacji o nieruchomościach. Powstaną powiatowe systemy informatyczne, których podstawę będą stanowić referencyjne bazy

danych zarówno dla systemu nadzorowanego przez Głównego Geodetę Kraju jak również dla regionalnego systemu informatycznego o charakterze wojewódzkim.

Zgodnie z przyjętymi założeniami projekt będzie realizowany z wykorzystaniem środków Europejskiego Funduszu Rozwoju Regionalnego w ramach Regionalnego Programu Operacyjnego Województwa Podkarpackiego na lata 2014-2020, Oś priorytetowa II. Cyfrowe Podkarpackie. W tej osi priorytetowej określono tylko jeden cel tematyczny. Jest nim „Zwiększenie dostępności, stopnia wykorzystania i jakości TIK", a oś ukierunkowana jest na realizację przede wszystkim usług świadczonych za pośrednictwem sieci internetowej, czyli tzw. e-usług.

Wytworzone w ramach projektu e-usługi będą dotyczyć:

- A2C – współdziałania jednostek administracji i obywateli;
- A2B - współdziałania jednostek administracji i przedsiębiorców;
- A2A - współdziałania jednostek organizacyjnych administracji.

„Założenia do koncepcji realizacji projektu Podkarpacki System Informacji Przestrzennej (PSIP)" określają jedynie ramowe cele, jakie oczekuje się od projektu. Większa szczegółowość wynikać będzie z analizy potrzeb oraz ich wykonalności technicznej i finansowej, jaka powinna znaleźć się w Studium Wykonalności Projektu.

3. Uwarunkowania formalno-prawne realizacji projektu

Podjęcie działań mających na celu utworzenie systemu informacji przestrzennej miało miejsce jeszcze na przełomie lat 2001/2002, kiedy to na zlecenie Urzędu Marszałkowskiego Województwa Podkarpackiego w Rzeszowie Instytut Systemów Przestrzennych i Katastralnych S.A. opracował szczegółową koncepcję Podkarpackiego Systemu Informacji Przestrzennej. W 2008 roku opracowany został kolejny dokument „Koncepcja Systemu Informacji Przestrzennej Podkarpacia". Dokument ten powstał w ramach projektu „Strategia Informatyzacji i studia rozwoju nowoczesnej publicznej infrastruktury informatycznej" (nr Z/2.18/II/2.6/112/06) zrealizowanego przez Politechnikę Rzeszowską. Projekt był współfinansowany przez Unię Europejską ze środków Europejskiego Funduszu Społecznego w ramach II priorytetu Zintegrowanego Programu Operacyjnego Rozwoju Regionalnego 2004-2006 Województwa Podkarpackiego, Działanie 2.6 Regionalne Strategie Innowacyjne i Transfer Wiedzy.

Rozwój systemów informatycznych, w tym także z obszaru informacji przestrzennej, spowodował wprowadzenie szeregu regulacji prawnych. Do najważniejszych ustaw i rozporządzeń mających wpływ na przygotowywany projekt zaliczyć można:

Ustawy

- Ustawa z dnia 14 czerwca 1960 Kodeks Postępowania Administracyjnego (Dz. U. z 2013 r. poz. 267 j.t. z późn. zm.);
- Ustawa z dnia 17 maja 1989 r. Prawo geodezyjne i kartograficzne (Dz.U. z 2015 r. poz. 520 j.t. z późn. zm) i przepisy wykonawcze;
- Ustawa z dnia 6 września 2001 r. o dostępie do informacji publicznej (Dz. U. z 2014 r. poz.782 z późn. zm.);
- Ustawa z dnia 18 września 2001 r. o podpisie elektronicznym (Dz. U. z 2013 r. poz. 262 j.t. z późn. zm.);
- Ustawa z dnia 18 lipca 2002 r. o świadczeniu usług drogą elektroniczną (Dz. U. z 2013 r. poz. 1422 j.t. z późn. zm.);
- Ustawa z dnia 17 lutego 2005 r. o informatyzacji działalności podmiotów realizujących zadania publiczne (Dz.U, z 2014 r. poz. 1114 j.t. z późn. zm.).

Rozporządzenia

- Rozporządzenie Ministra Nauki i Informatyzacji z dnia 19 października 2005 r. w sprawie testów akceptacyjnych oraz badania oprogramowania interfejsowego i weryfikacji tego badania (Dz. U. 2005r. nr 217.1836 z dnia 31 października 2005 r. z późn. zm);
- Rozporządzenie Rady Ministrów z dnia 27 września 2005 r. w sprawie sposobu, zakresu i trybu udostępniania danych zgromadzonych w rejestrze publicznym (Dz.U. z 2005 r. Nr 205 poz. 1692 z późn. zm);
- Rozporządzenie Ministra Spraw Wewnętrznych i Administracji z dnia 30 października 2006 r. w sprawie szczegółowego sposobu postępowania z dokumentami elektronicznymi (Dz.U. z 2006 r. Nr 206 poz. 1518 z późn. zm);
- Rozporządzenie Rady Ministrów z dnia 12 kwietnia 2012 r. w sprawie Krajowych Ram Interoperacyjności, minimalnych wymagań dla rejestrów publicznych i wymiany informacji w postaci elektronicznej oraz minimalnych wymagań dla systemów teleinformatycznych (Dz.U. z 2014 poz. 1216 z późn. zm);
- Rozporządzenie Ministra Administracji i Cyfryzacji z dnia 6 maja 2014 r. w sprawie zakresu i warunków korzystania z elektronicznej platformy usług administracji publicznej (Dz.U.2011.93.546 z dnia 9 maja 2011 r. z późn. zm);
- Rozporządzenie Prezesa Rady Ministrów z dnia 14 września 2011 r. w sprawie sporządzania pism w formie dokumentów elektronicznych, doręczania dokumentów elektronicznych oraz udostępniania formularzy, wzorów i kopii dokumentów elektronicznych (Dz.U. z 2011 r. nr 206 poz. 1216 z późn. zm.).

Inne dokumenty strategiczne i planistyczne

- Dyrektywa 2007/2/WE Parlamentu Europejskiego i Rady Unii Europejskiej z dnia 14 marca 2007 r., ustanawiająca infrastrukturę informacji przestrzennej we Wspólnocie Europejskiej (INSPIRE);
- Koncepcja Systemu Informacji Przestrzennej Podkarpacia. Rzeszów marzec 2008 r.;
- Strategia Rozwoju Województwa Podkarpackiego na lata 2007-2020. Aktualizacja 2010. Zarząd Województwa Podkarpackiego. Rzeszów, sierpień 2010;
- Regionalny Program Operacyjny Województwa Podkarpackiego na lata 2014-2020;
- Powiatowe strategie rozwoju opracowane na rzecz partnerów projektu.

3.1. Dyrektywa INSPIRE

Idea INSPIRE (Infrastructure for Spatial Information in Europe) polega na zapewnieniu dostępu do wiedzy o wspólnej przestrzeni europejskiej wszystkim, którzy tej wiedzy potrzebują. W szczególności są to organy administracji publicznej, przedsiębiorcy i obywatele, działający w skali całej Unii Europejskiej, poszczególnych Państw Członkowskich, jak również w skali regionalnej i lokalnej.

Istotnym czynnikiem wpływającym na wzrost zainteresowania w Polsce problematyką budowy systemów informacji przestrzennej jest Dyrektywa 2007/2/WE Parlamentu Europejskiego i Rady Unii Europejskiej z dnia 14 marca 2007 r., ustanawiająca infrastrukturę informacji przestrzennej we Wspólnocie Europejskiej (INSPIRE). Wprowadzenie Dyrektywy określiło środki prawne, standardy techniczne oraz organizacyjne, w wyniku których dostęp do danych przestrzennych i ich jakość będą jednakowe na całym obszarze Unii Europejskiej.

Dyrektywa INSPIRE wyszczególnia w trzech grupach tematycznych 34 tematy zaliczane do infrastruktury informacji przestrzennej. Są to:

- Systemy odniesienia za pomocą współrzędnych;
- Systemy siatek geograficznych;
- Nazwy geograficzne;

- Jednostki administracyjne;
- Adresy;
- Działki katastralne;
- Sieci transportowe;
- Hydrografia;
- Obszary chronione;
- Ukształtowanie terenu;
- Użytkowanie terenu;
- Sporządzanie ortoobrazów;
- Geologia;
- Jednostki statystyczne;
- Budynki;
- Gleba;
- Zagospodarowanie przestrzenne;
- Zdrowie i bezpieczeństwo ludzi;
- Usługi użyteczności publicznej i służby państwowe;
- Urządzenia do monitorowania środowiska;
- Obiekty produkcyjne i przemysłowe;
- Obiekty rolnicze oraz akwakultury;
- Rozmieszczenie ludności – demografia;
- Gospodarowanie obszarem/strefy ograniczone/regulacyjne oraz jednostki sprawozdawcze;
- Strefy zagrożenia naturalnego;
- Warunki atmosferyczne;
- Warunki meteorologiczno-geograficzne;
- Warunki oceanograficzno-geograficzne;
- Regiony morskie;
- Regiony biogeograficzne;
- Siedliska i obszary przyrodniczo jednorodne;
- Rozmieszczenie gatunków;
- Zasoby energetyczne;
- Zasoby mineralne.

Zapisy Dyrektywy 2007/2/WE przenosi do polskiego prawodawstwa Ustawa o infrastrukturze informacji przestrzennej, która określa również organy odpowiedzialne za poszczególne tematy danych przestrzennych.

Dyrektywa 2007/2/WE nakłada na państwa członkowskie obowiązek monitorowania, wdrażania i korzystania z tworzonej infrastruktury informacji przestrzennej. Wymaga również stałego udostępniania uzyskanych informacji zarówno Komisji jak i społeczeństwu. W Polsce obowiązek prowadzenia wykazu zbiorów i usług danych przestrzennych powierzono Głównemu Geodecie Kraju, który na mocy ustawy o infrastrukturze informacji przestrzennej prowadzi publicznie dostępną ewidencję zbiorów oraz usług danych przestrzennych objętych infrastrukturą i nadaje im jednolite identyfikatory.

3.2. Ustawa o Infrastrukturze Informacji Przestrzennej

Polska jako Państwo Członkowskie Unii Europejskiej (zgodnie z dyrektywą 2007/2/WE Parlamentu Europejskiego i Rady z dnia 14 marca 2007 r. ustanawiającą infrastrukturę informacji przestrzennej we Wspólnocie Europejskiej – INSPIRE) zobowiązana jest do wdrożenia postanowień tych aktów prawnych, poprzez utworzenie Infrastruktury Informacji

Przestrzennej (IIP) stanowiącej polską część INSPIRE. Celem ustawy jest transpozycja na grunt prawa krajowego tej dyrektywy Parlamentu Europejskiego. Przedmiotem regulacji ustawy jest:

- określenie zasad tworzenia oraz użytkowania infrastruktury informacji przestrzennej w Polsce;
- wskazanie organów administracji właściwych w sprawach tworzenia i użytkowania infrastruktury informacji przestrzennej – organy wiodące.

Ustawa nakłada na organy administracji prowadzące rejestry publiczne zawierające zbiory danych przestrzennych oraz na organy wiodące szereg obowiązków, w szczególności:

- organy administracji prowadzące rejestry publiczne zawierające zbiory danych przestrzennych związane z wymienionymi w załączniku do ustawy tematami, mają obowiązek wprowadzić (w zakresie swojej właściwości) rozwiązania techniczne zapewniające interoperacyjność zbiorów i usług danych przestrzennych oraz harmonizację tych zbiorów;
- organy wiodące mają obowiązek udostępniać organom administracji i osobom trzecim, włączonym do infrastruktury informacji przestrzennej, informacje niezbędne do wykonania zadań polegających na wprowadzaniu rozwiązań technicznych zapewniających interoperacyjność zbiorów danych przestrzennych i usług danych przestrzennych oraz harmonizację tych zbiorów i usług;
- organ administracji ma obowiązek zgłaszać do ewidencji, zbiory danych przestrzennych oraz usługi danych przestrzennych objętych infrastrukturą (niezwłocznie po ich utworzeniu), powiadamiając o tym organ wiodący;
- organy administracji prowadzące rejestry publiczne mają obowiązek tworzyć i obsługiwać w zakresie swojej właściwości sieć usług dotyczących zbiorów i usług danych przestrzennych, do których zalicza się usługi:
  - wyszukiwania - umożliwiające wyszukiwanie zbiorów oraz usług danych przestrzennych na podstawie zawartości odpowiadających im metadanych oraz umożliwiające wyświetlanie zawartości metadanych;
  - przeglądania - umożliwiające co najmniej: wyświetlanie, nawigowanie, powiększanie i pomniejszanie, przesuwanie lub nakładanie na siebie zobrazowanych zbiorów danych przestrzennych oraz wyświetlanie objaśnień symboli kartograficznych i zawartości metadanych;
  - pobierania - umożliwiające pobieranie kopii zbiorów danych przestrzennych lub ich części oraz, gdy jest to wykonalne, bezpośredni dostęp do tych zbiorów;
  - przekształcania - umożliwiające przekształcenie zbiorów danych przestrzennych w celu osiągnięcia interoperacyjności zbiorów i usług danych przestrzennych;
  - umożliwiające uruchamianie usług danych przestrzennych.

Załącznik do ustawy identyfikuje trzydzieści cztery tematy danych przestrzennych, dla których organy administracji zobowiązane są udostępnić usługi danych przestrzennych i usługi sieciowe, w celu umożliwienia dostępu do infrastruktury informacji przestrzennej. Tematy te są podzielone na grupy w celu umożliwienia etapowego wdrażania Dyrektywy.

3.3. Zintegrowany System Informacji o Nieruchomościach (ZSIN)

Zintegrowany System Informacji o Nieruchomościach (ZSIN) stanowi zespół rozwiązań prawnych, organizacyjnych oraz technicznych zapewniających szybki dostęp do aktualnych i wiarygodnych informacji o nieruchomościach, gromadzonych w ewidencjach i rejestrach publicznych. Zgodnie z art. 7a pkt. 5 oraz Art. 24b Prawa geodezyjnego i kartograficznego Główny Geodeta Kraju we współpracy z:

- starostami,
- wojewodami i marszałkami województw,
- Ministrem Sprawiedliwości,
- ministrem właściwym do spraw administracji publicznej,
- ministrem właściwym do spraw finansów publicznych,
- ministrem właściwym do spraw środowiska,
- Prezesem Głównego Urzędu Statystycznego,
- Prezesem Agencji Restrukturyzacji i Modernizacji Rolnictwa,

ma obowiązek utworzyć i utrzymywać zintegrowany system informacji o nieruchomościach. W szczególności do jego obowiązków należy:

- prowadzenie centralnego repozytorium kopii zbiorów danych ewidencji gruntów i budynków;
- monitorowanie w skali poszczególnych województw oraz całego kraju spójności i jakości zbiorów danych ewidencji gruntów i budynków.

Podstawą prawną określającą organizację działania ZSIN jest Rozporządzenie Rady Ministrów z dnia 17 stycznia 2013 roku w sprawie zintegrowanego systemu informacji o nieruchomościach. Rozporządzenie określa:

- sposób, tryb oraz standardy techniczne tworzenia i prowadzenia tego systemu,
- treść, formę i sposób przekazywania zawiadomień o zmianach danych, dokonywanych w poszczególnych rejestrach publicznych, mających znaczenie dla innych rejestrów publicznych włączonych do zintegrowanego systemu informacji o nieruchomościach.

Zintegrowany system informacji o nieruchomościach tworzy się przez:

- utworzenie i wdrożenie infrastruktury technicznej ZSIN;
- utworzenie centralnego repozytorium kopii zbiorów danych ewidencji gruntów i budynków, (o którym mowa w art. 24b ust. 1 pkt 1 ustawy).

Infrastrukturę techniczną ZSIN stanowią:

- integrująca platforma elektroniczna, tworzona i utrzymywana przez Głównego Geodetę Kraju, zapewniająca:
  - prowadzenie centralnego repozytorium kopii zbiorów danych Ewidencji Gruntów i Budynków(EGiB);
  - monitorowanie w skali poszczególnych województw oraz całego kraju spójności i jakości zbiorów danych EGiB;
  - wymianę danych w formie dokumentów elektronicznych między EGiB, a innymi rejestrami publicznymi, takimi jak: Księgi Wieczyste, państwowy rejestr granic i powierzchni jednostek podziałów terytorialnych kraju (PRG), krajowy rejestr urzędowy podziału terytorialnego kraju (TERYT), krajowy rejestr urzędowy podmiotów gospodarki narodowej (REGON), krajowy system ewidencji producentów, ewidencji gospodarstw rolnych oraz ewidencji wniosków o przyznanie płatności (KSEP), w zakresie niezbędnym do prowadzenia tych rejestrów publicznych, a także przekazywanie w formie dokumentów elektronicznych zawiadomień o zmianach danych dokonywanych w poszczególnych rejestrach publicznych mających znaczenie dla innych rejestrów publicznych włączonych do zintegrowanego systemu informacji o nieruchomościach;
  - weryfikację zgodności danych Ewidencji Gruntów i Budynków (EGiB) z danymi zawartymi w systemach: Ksiąg Wieczystych, Powszechnym Elektronicznym Systemie Ewidencji Ludności (PESEL), REGON, TERYT oraz pozyskiwanie danych zawartych w tych rejestrach na potrzeby EGiB;
  - udostępnianie organom administracji publicznej zintegrowanych zbiorów danych EGiB, niezbędnych do realizacji przez te organy ich ustawowych zadań publicznych, dotyczących w szczególności badań statystycznych, spisów powszechnych, prowadzenia krajowego rejestru urzędowego podmiotów gospodarki narodowej, prowadzenia

krajowego rejestru urzędowego podziału terytorialnego kraju, planowania gospodarczego, planowania przestrzennego, środowiska, ewidencji podatkowej nieruchomości, kontroli państwowej, zwalczania korupcji oraz bezpieczeństwa wewnętrznego;
  - przeprowadzanie analiz przestrzennych na zbiorach danych zawartych w centralnym repozytorium obejmujących obszar całego kraju, wybranych województw bądź grupy powiatów;
- interfejsy wraz z odpowiednimi mechanizmami systemów teleinformatycznych, stosowanych do prowadzenia rejestrów włączonych do ZSIN, które umożliwiają korzystanie ze zbiorów danych zgromadzonych w tych rejestrach przez użytkowników ZSIN w zakresie niezbędnym do wykonywania operacji określonych w art. 24b ust. 1 ustawy.

Zgodnie z założeniami dotyczącymi funkcjonowania architektury ZSIN:
- lokalne systemy ewidencji gruntów i budynków, system NKW oraz inne zewnętrzne systemy dziedzinowe włączone do ZSIN są wyposażone w moduły komunikacyjne, które umożliwią wymianę danych za pomocą usług sieciowych (WebServices);
- infrastruktura techniczna ZSIN jest tworzona i utrzymywana z zachowaniem przepisów wydanych na podstawie art. 18 pkt 1 ustawy z dnia 17 lutego 2005 r. o informatyzacji działalności podmiotów realizujących zadania publiczne oraz przy zastosowaniu norm oraz uznanych profesjonalnym standardów i metodyk;
- w usługach sieciowych wykorzystywane są akceptowane standardy międzynarodowe w precyzyjnie określonych wersjach;
- komunikacja pomiędzy systemami dziedzinowymi, włączonymi do ZSIN oraz udostępnianie usług sieciowych ZSIN odbywa się za pomocą szyny usług,

Główny Geodeta Kraju oraz inne organy, których dotyczy to rozporządzenie mają czas na wdrożenie pełnej funkcjonalności ZSIN w terminie nie dłuższym niż 42 miesiące od dnia wejścia w życie rozporządzenia Rady Ministrów z dnia 17 stycznia 2013 r. w sprawie zintegrowanego systemu informacji o nieruchomościach, tj. do 9 września 2016 r.

3.4. Baza Danych Obiektów Topograficznych (BDOT10k)

Baza danych obiektów topograficznych BDOT10k oraz opracowane na jej podstawie standardowe opracowania kartograficzne wnoszą nową jakość w stosunku do dotychczasowych map topograficznych, będąc wynikiem ewolucji metod pozyskiwania i zarządzania danymi. Zgodnie z przepisami ustawy prawo geodezyjne i kartograficzne to do zadań marszałka województwa jako organu administracji geodezyjnej i kartograficznej należy tworzenie (w uzgodnieniu z głównym Geodetą Kraju) oraz prowadzenie i udostępnianie bazy danych obiektów topograficznych BDOT10k, oraz standardowych opracowań kartograficznych w skali 1: 10 000.

Aktem normatywnym określającym standard BDOT10k oraz standardy opracowań kartograficznych w skali 1: 10 000 jest Rozporządzenie Ministra Spraw Wewnętrznych i Administracji z dnia 17 listopada 2011 r. w sprawie bazy danych obiektów topograficznych oraz bazy danych obiektów ogólnogeograficznych, a także standardowych opracowań kartograficznych, które określa:
- zakres informacji gromadzonych w bazie danych obiektów topograficznych;
- zakres informacji gromadzonych w bazie danych obiektów ogólnogeograficznych;
- organizację, tryb i standardy techniczne tworzenia baz;
- tryb i standardy techniczne aktualizacji baz;

- tryb i standardy techniczne udostępniania baz wskazanych;
- tryb i standardy techniczne tworzenia standardowych opracowań kartograficznych w następujących skalach: 1:10 000, 1:25 000, 1:50 000, 1:100 000, 1:250 000, 1:500 000, 1:1 000 000.

Zgodnie z w/w rozporządzeniem:
- bazę danych obiektów topograficznych BDOT10k tworzy się w schemacie aplikacyjnym GMLBDOT10k, w układzie współrzędnych „1992" na podstawie:
    - zbiorów danych prowadzone przez organy Służby Geodezyjnej i Kartograficznej na podstawie ustawy prawo geodezyjne i kartograficzne (EGiB, GESUT, PRG, PRNG, BDOT500, itp.);
    - danych zawartych w rejestrach prowadzonych przez inne organy lub instytucje;
    - danych pozyskanych z wywiadu terenowego;
- standardowe opracowania kartograficzne tworzy się na podstawie danych zawartych w:
    - BDOT10k w procesie generalizacji, wizualizacji i redakcji kartograficznej;
    - numerycznym modelu terenu;
    - Państwowym rejestrze Nazw Geograficznych.

Dane zgromadzone w BDOT10k udostępnia się na wniosek zainteresowanego, w szczególności:
- przy pomocy usług sieciowych;
- w postaci dokumentów elektronicznych GML w formacie zgodnym ze schematem aplikacyjnym;
- w postaci standardowych opracowań kartograficznych;
- w postaci przetworzonych zbiorów danych w formie cyfrowej lub analogowej.

3.5. Założenia Regionalnego Programu Operacyjnego Województwa Podkarpackiego na lata 2014-2020

Regionalny Program Operacyjny Województwa Podkarpackiego na lata 2014 - 2020 formułuje ramy interwencji dla prowadzenia działań wpisujących się w trzy priorytety określone w głównym dokumencie kierunkowym dla polityki spójności, jakim jest „Strategia na rzecz inteligentnego i zrównoważonego rozwoju sprzyjającego włączeniu społecznemu Europa 2020". Są to:
- Priorytet 1 - rozwój inteligentny wskazujący na potrzebę rozwoju gospodarki opartej na wiedzy i innowacji, stanowiącego warunek zapewniający inteligentny wzrost gospodarczy.
- Priorytet 2 - rozwój zrównoważony rozumiany jako wspieranie gospodarki efektywniej korzystającej z zasobów, bardziej przyjaznej środowisku, niskoemisyjnej i konkurencyjnej.
- Priorytet 3 – wskazuje na potrzebę rozwoju sprzyjającego włączeniu społecznemu, czyli wspieranie gospodarki o wysokim poziomie zatrudnienia, zapewniającej spójność społeczną i terytorialną.

Efektem realizacji Strategii Europa 2020 ma być gospodarka bazująca na wiedzy, niskoemisyjna, promująca przyjazne środowisku technologie, oszczędnie gospodarująca zasobami, kreująca nowe „zielone" miejsca pracy, a zarazem zachowująca dbałość o spójność społeczną.

W ramach II osi priorytetowej - Cyfrowe Podkarpackie wspierany jest jedynie Cel tematyczny 2 – Zwiększenie dostępności, stopnia wykorzystania i jakości TIK. Oś ta jest spójna z zapisami Strategii Europa 2020 w ramach priorytetów rozwój inteligentny i wzrost sprzyjający włączeniu społecznemu i odpowiada postulatom silniejszego promowania e-usług sektora publicznego w związku z flagową inicjatywą określoną w Europejskiej Agendzie Cyfrowej.

Priorytetem tej osi jest wzmocnienie zastosowań Technologii Informacyjno Komunikacyjnych dla e-administracji, e-uczenia się, e-włączenia społecznego, e-kultury i e-zdrowia. W ramach osi priorytetowej wspierane będą działania służące realizacji Umowy Partnerstwa w zakresie dotyczącym podnoszenia jakości i dostępności usług publicznych, rozwijania elektronicznej administracji, udostępniania zasobów gromadzonych przez instytucje sektora publicznego.

W Regionalnym Programie Operacyjnym Województwa Podkarpackiego na lata 2014-2020 realizację projektu z zakresu systemu informacji przestrzennej (GIS) uznano za najistotniejsze działanie zaplanowane do zrealizowania. Program zakłada, że poprzez rozszerzenie e-usług możliwy będzie dostęp do większej ilości zasobów publicznych oraz zwiększony zakres informacji udostępnianych w technologii cyfrowej. Możliwe będzie także szersze wykorzystanie cyfrowych zasobów w obszarze kultury i nauki z wykorzystaniem nowoczesnych narzędzi teleinformatycznych. Zakłada się koordynację inwestycji ICT na poziomie krajowym, w celu uniknięcia powielania lub rozdrobnienia interwencji poprzez dopuszczenie projektów, polegających na integracji systemów dziedzinowych (funkcjonujących w jst) z elektronicznym obiegiem dokumentów powstałym w ramach np. Podkarpacki System e-Administracji Publicznej (PSeAP) oraz projektów, które z racji ewentualnych zmian w prawie będą zmuszały jednostki samorządu terytorialnego do inwestycji i konieczności dostosowania się do wymogów zmodyfikowanego prawa.

W ramach tej osi priorytetowej przewiduje się działania polegające na rozwijaniu e-usług publicznych, wsparciu informatyzacji instytucji szczebla regionalnego i lokalnego, udostępnianiu informacji sektora publicznego oraz cyfryzacji zasobów, m.in. w obszarach ochrony zdrowia, kultury, dziedzictwa kulturowego, turystyki, informacji przestrzennej oraz administracji. W priorytecie inwestycyjnym 2c wprowadzono wskaźnik rezultatu strategicznego: „Odsetek obywateli korzystających z e-administracji (EAC)". Wartość bazowa tego wskaźnika będzie dostępna w GUS z badania pn. „Rozszerzenie badania i pozyskanie danych na poziomie NTS 2 z zakresu wykorzystania ICT w gospodarstwach domowych".

Przewiduje się następujące typy projektów:

1. Tworzenie lub rozwój e-usług publicznych (A2B, A2C), w tym cyfrowe udostępnianie zasobów.
2. Tworzenie lub rozwój usług wewnątrzadministracyjnych (A2A) niezbędnych do funkcjonowania e-usług publicznych.
3. Tworzenie lub rozwój publicznych zasobów geodezyjnych oraz informacji przestrzennej.
4. Cyfrowe udostępnianie informacji sektora publicznego.

W ramach celu tematycznego 2c „Zwiększenie dostępności, stopnia wykorzystania i jakości Technologii Informacyjno Komunikacyjnych", Działanie „Podniesienie efektywności i dostępności e-usług" przewiduje się:

- integrację usług;
- rozwój infrastruktury informatycznej;
- wsparcie systemów elektronicznego zarządzania dokumentacją;
- podpisu elektronicznego;
- rozwoju rejestrów publicznych;
- rozwoju aplikacji i systemów bazodanowych.

Zakłada się, że działania objęte niniejszym priorytetem inwestycyjnym przyczynią się do:

- zmniejszenia barier w dostępie do administracji publicznej;
- zwiększenia ilości spraw możliwych do załatwienia drogą elektroniczną;
- poprawy efektywności procesów interakcji obywatel – administracja;
- poprawy dostępności usług i treści dla osób niepełnosprawnych;

- w obszarze informacji przestrzennej wspierany będzie w szczególności cyfrowy rozwój publicznych rejestrów geodezyjnych.

W obszarze systemów informacji przestrzennej działania mogą obejmować:

- wytworzenie i udostępnienie on-line e-usług publicznych o stopniu dojrzałości od 3 do 5;
- aktualizację powiatowych zasobów geodezyjnych w zakresie niezbędnym do świadczenia e-usług;
- utworzenie na potrzeby projektu platformy informatycznej;
- integrację istniejących zasobów i systemów informatycznych z już istniejącymi platformami systemów informacji przestrzennej;
- integrację systemu realizującego zadania SIP z elektronicznymi obiegami dokumentów wytworzonymi w ramach projektu PSeAP;
- zakup infrastruktury informatycznej w zakresie niezbędnym do realizacji e-usług.

Zgodnie z wytycznymi RPO WP 2014-2020 wskaźnikami rezultatu bezpośredniego mogą być:

- Liczba pobrań/uruchomień aplikacji opartych na ponownym wykorzystaniu informacji sektora publicznego i e-usług publicznych w ciągu roku od zakończenia realizacji projektu [szt.];
- Liczba pobrań/odtworzeń dokumentów zawierających informacje sektora publicznego [szt.];
- Liczba wygenerowanych kluczy API [szt.].

Wskaźnikami produktu są:

- Liczba podmiotów które udostępniły on-line informacje sektora publicznego [szt.];
- Liczba aplikacji opartych na ponownym wykorzystaniu informacji sektora publicznego i e-usług publicznych [szt.];
- Liczba udostępnionych usług wewnątrzadministracyjnych (A2A) [szt.];
- Liczba usług publicznych udostępnionych on-line o stopniu dojrzałości 3-dwustronna interakcja [szt.];
- Liczba usług publicznych udostępnionych on-line o stopniu dojrzałości co najmniej 4 –transakcja [szt.];
- Udostępnienie cyfrowych zasobów geodezyjno – kartograficznych [w km^2].
- Liczba utworzonych API [szt.];
- Liczba rejestrów publicznych o poprawionej interoperacyjności [szt.];
- Rozmiar zdigitalizowanych informacji sektora publicznego [szt.];
- Rozmiar udostępnionych on-line informacji sektora publicznego [szt.];
- Liczba zdigitalizowanych dokumentów zawierających informację sektora publicznego [szt.];
- Liczba udostępnionych on-line dokumentów zawierających informacje sektora publicznego [szt.];
- Liczba uruchomionych systemów teleinformatycznych w instytucjach publicznych.

Wybór projektów do dofinansowania odbywać się będzie w oparciu o kryteria wyboru przyjęte przez Komitet Monitorujący, opracowane przy uwzględnieniu takich aspektów jak: obiektywność, precyzyjność, mierzalność, spójność, rozłączność. Kryteria wyboru mają służyć zapewnieniu efektywnej i prawidłowej realizacji priorytetu inwestycyjnego. Kryteria oceny projektów konkursowych będą preferować te, które wspierać będą wskaźniki oraz zakładane cele. Na etapie wyboru projektów mogą zostać zastosowane dodatkowe kryteria wyboru premiujące projekty, w których poprzez zaplanowane działania wspierane będą ww. polityki horyzontalne.

Zgodnie z zapisami dokumentu programowego Regionalnego Programu Operacyjnego Województwa Podkarpackiego projekty z zakresu usług cyfrowych powinny spełniać następujące warunki:

- cechować się interoperacyjnością z obecnie istniejącymi/planowanymi projektami e-administracji (ocenianych na podstawie informacji lub dokumentacji technicznej, przekazanej lub wymaganej przez administrację centralną);
- posiadać zgodność, kompatybilność i komplementarność z planowanymi projektami realizowanymi w ramach Programu Operacyjnego Polska Cyfrowa 2014-2020;
- posiadać zapewnienie, że nie ma żadnych niejasności prawnych dotyczących planowanych e -usług, które mogłyby utrudnić realizację projektu;
- analiza kosztów i korzyści projektów powinna wskazywać jego pozytywny wpływ społeczno-gospodarczy dla regionu.

Z uwagi na horyzontalny wymiar polityk zrównoważonego rozwoju, równości szans i zapobiegania dyskryminacji oraz promowania równouprawnienia kobiet i mężczyzn, będą one przestrzegane na każdym etapie realizacji Programu. Na etapie wyboru projektów mogą zostać zastosowane dodatkowe kryteria wyboru premiujące projekty, w których poprzez zaplanowane działania wspierane będą ww. polityki horyzontalne.

Projekty i wydatki kwalifikowane inwestycji muszą być zgodne z Wytycznymi IZ RPO WP w zakresie kwalifikowania wydatków w ramach RPO WP 2014-2020 (EFRR). Kwalifikowalność innych działań będzie akceptowana jedynie w takim zakresie, jaki jest niezbędny do udostępnienia tychże usług. Kosztem kwalifikowanym będą także działania mające na celu podniesienie poziomu zaawansowania istniejących już e-usług przynajmniej do 4 stopnia dojrzałości.

Zgodnie z warunkami dofinansowania w II osi priorytetowej projekty wyłaniane będą w trybie konkursowym. W związku z tym planowane do realizacji przedsięwzięcie konkurować będzie z innymi projektami złożonymi przez potencjalnych beneficjentów, którymi mogą być:
- jednostki samorządu terytorialnego ich związki i stowarzyszenia;
- jednostki organizacyjne jednostek samorządu terytorialnego posiadające osobowość prawną;
- podmioty działające w publicznym i niepublicznym systemie ochrony zdrowia pod warunkiem, że projekt zakłada obowiązkową integrację z Regionalnym Centrum Informacji Medycznej;
- szkoły wyższe;
- jednostki naukowe;
- instytucje kultury.

Grupą docelową (ostatecznymi odbiorcami wsparcia) są:
- mieszkańcy;
- przedsiębiorcy;
- instytucje publiczne z terenu województwa podkarpackiego oraz ze względu na otwarty dostęp do zasobów i usług użytkownicy Internetu.

Podmiotem odpowiedzialnym za nabór i ocenę wniosków będzie Departament Wdrażania Projektów Infrastrukturalnych Regionalnego Programu Operacyjnego Urzędu Marszałkowskiego Województwa Podkarpackiego w Rzeszowie. Podmiotem odpowiedzialnym za przyjmowanie protestów będzie Departament Zarządzania Regionalnym Programem Operacyjnym Urzędu Marszałkowskiego Województwa Podkarpackiego w Rzeszowie.
Zgodnie z przyjętymi założeniami:
- projekty i wydatki kwalifikowane inwestycji muszą być zgodne z Wytycznymi IZ RPO WP w zakresie kwalifikowania wydatków w ramach RPO WP 2014-2020 (EFRR);
- w ramach wspieranych przedsięwzięć kwalifikowane będą także wydatki związane z pracami przygotowawczymi w zakresie dotyczącym pomiarów terenowych, jednak wyłącznie w zakresie niezbędnym do realizacji celów danego projektu oraz do wysokości 25% kosztów kwalifikowanych inwestycji;

- zakup sprzętu informatycznego jest dopuszczalny wyłącznie jako element uzupełniający, niezbędny do budowy, rozbudowy, modernizacji systemu teleinformatycznego, zaś przeprowadzona analiza wskazuje niedostępność zasobów;
- wsparcia nie uzyskają projekty, które zostały fizycznie ukończone lub w pełni zrealizowane przed złożeniem wniosku o dofinansowanie

Maksymalny poziom dofinansowania UE wydatków kwalifikowalnych dla projektu, to:

- projekty nieobjęte pomocą publiczną – maks. 85% wydatków kwalifikowanych;
- projekty objęte pomocą publiczną – zgodnie z obowiązującymi w tym zakresie zasadami.

Minimalna wartość wydatków kwalifikowanych, to 500 000 zł, natomiast maksymalna wartość dla projektu z zakresu informacji przestrzennej (GIS) wynosi 190 mln zł. W przypadku pozostałych projektów jest to kwota 6 mln zł.

3.6. Przebieg dotychczasowych działań

Pierwsze działania zmierzające do realizacji projektu z obszaru informacji przestrzennej podjęte zostały w 2014 roku. W marcu 2014 r. (w Warszawie) miało miejsce spotkanie z kierownictwem Głównego Urzędu Geodezji i Kartografii dot. możliwości współfinansowania działań związanych z realizacją projektów w obszarze informacji. Kolejne odbyło się 10 lipca 2014 r. w Urzędzie Marszałkowskim, przy czym brali w nim udział również starostowie oraz przedstawiciele powiatów, a dotyczyło wspólnej realizacji projektów z obszaru informacji przestrzennej. W trakcie spotkania przedstawiciel Głównego Geodety Kraju (GGK) przedstawił propozycję realizacji projektu w zakresie informacji przestrzennej województwa podkarpackiego. Została również złożona deklaracja zaangażowania się GGK w takie działania. Zaproponowano, aby w celu realizacji tego przedsięwzięcia powołać (wzorem kilku innych województw) związek celowy.

Podczas Konwentu Starostów Województwa Podkarpackiego (w dniu 24 września 2014 r.) doszło do podpisania listu intencyjnego pomiędzy Głównym Geodetą Kraju, Marszałkiem Województwa Podkarpackiego, Wojewodą Podkarpackim, liderem Związku Powiatów Województwa Podkarpackiego i przedstawicielami Konwentu Starostów Województwa Podkarpackiego w sprawie współpracy na rzecz przygotowania i realizacji projektu „e-Geodezja – cyfrowy zasób geodezyjny Województwa Podkarpackiego". Następstwem podpisania listu intencyjnego było podjęcie działań zmierzających do realizacji wytyczonych celów w formule związku celowego powiatów.

Z inicjatywy starosty powiatu strzyżowskiego zwołany został w dniu 25 marca 2015 r. Konwent Powiatów Województwa Podkarpackiego, na którym podjęto decyzję rekomendującą wybór modelu realizacji projektu Podkarpacki System Informacji Przestrzennej. Starostowie województwa podkarpackiego zarekomendowali model, w którym Województwo Podkarpackie pełniłoby rolę lidera w projekcie, natomiast powiaty byłyby partnerami. Z uwagi na zaistniałe problemy odstąpiono również od koncepcji realizacji projektu w ramach związku celowego.

Kolejne działanie zainicjował Zarząd Województwa Podkarpackiego, który uchwałą nr 45/1023/15 z dnia 22 kwietnia „W sprawie przygotowania do realizacji i wyboru modelu projektu Podkarpacki System Informacji Przestrzennej (PSIP)" podjął decyzję o rozpoczęciu przygotowania do realizacji projektu. Projekt planuje się realizować w modelu PSIP, w którym:

a. Urząd Marszałkowski Województwa Podkarpackiego jako Lider poprowadzi z partnerami jeden wspólny projekt,
b. część dotyczącą zasobów geodezyjnych prowadzą właściwe jednostki samorządu terytorialnego województwa podkarpackiego, które będą partnerami w projekcie.

Koordynację działań związanych z przygotowaniem projektu Podkarpacki System Informacji Publicznej Zarząd Województwa powierzył Departamentowi Społeczeństwa Informacyjnego.

W miesiącu czerwcu 2015 r. rozpoczęto proces podpisywania porozumień intencyjnych z powiatami województwa podkarpackiego. Również w czerwcu uchwałą Konwentów Starostów Województwa Podkarpackiego powołanych zostało do Grupy Roboczej siedmiu przedstawicieli powiatów. Ponadto w pracach Zespołu uczestniczą również pracownicy Urzędu Marszałkowskiego Województwa Podkarpackiego, w szczególności Departamentu Społeczeństwa Informacyjnego oraz Podkarpacki Wojewódzki Inspektor Nadzoru Geodezyjnego i Kartograficznego w Rzeszowie reprezentujący Wojewodę Podkarpackiego.

W miesiącu lipcu 25 powiatów (w tym 4 miasta na prawach powiatu) podjęło decyzję o przystąpieniu do projektu Podkarpacki System Informacji Przestrzennej (PSIP).

4. Inwentaryzacja stanu infrastruktury informacji przestrzennej w województwie podkarpackim

Infrastruktura informacji przestrzennej to obszerny dział, który dorobił się wielu definicji i interpretacji naukowych. Zgodnie z definicją zawartą w ustawie o infrastrukturze informacji przestrzennej (Dz.U. z dnia 7 maja 2010 r. z późn. zm.) pod pojęciem infrastruktura informacji przestrzennej rozumie się opisane metadanymi zbiory danych przestrzennych oraz dotyczące ich usługi, środki techniczne, procesy i procedury, które są stosowane i udostępniane przez współtworzące infrastrukturę informacji przestrzennej organy wiodące, inne organy administracji oraz osoby trzecie. Są to m.in.:

- dane przestrzenne,
- zbiory danych przestrzennych,
- usługi geoinformacyjne,
- metadane w zakresie geoinformacji.

Podstawą dobrze zaprojektowanego systemu informatycznego jest dokładne określenie potrzeb wynikających z oczekiwań potencjalnych odbiorców usług oraz zrealizowania zadań wynikających z obowiązków narzuconych przez przepisy prawa. Dbałość o należyte gospodarowanie środkami publicznymi narzuca także zasadę braku finansowania wydatków (w okresie trwałości projektu), które zostały już poniesione na podobne zadanie.

Opracowana w 2008 roku Koncepcja Systemu Informacji Przestrzennej Podkarpacia wskazała na 14 bloków tematycznych determinowanych prawnie, w których znajdują się dane źródłowe. Z uwagi na charakter części obszarów, mają one zastosowanie w odniesieniu do usług na dwóch pierwszych poziomach. W wyniku upływu czasu wiele z wniosków zawartych w w/w dokumencie uległo dezaktualizacji. Realizacja projektu w perspektywie finansowej 2014-2020 wymaga więc opracowania nowej koncepcji, która będzie uwzględniać nowy stan prawny oraz poczynione w poprzednich latach inwestycje rozwijające infrastrukturę informacji przestrzennej. Jest to szczególnie istotne w sytuacji, w której podejmowane działania finansowane były z wykorzystaniem środków wspólnotowych.

Mając na uwadze potrzebę wypełnienia nałożonych przez Prawo geodezyjne i kartograficzne na marszałka województwa baz BDOT10k oraz starostów wykonujących zadania z zakresu administracji rządowej obowiązków, w szczególności prowadzenia w systemie teleinformatycznym baz danych EGiB, GESUT i BDOT500, Urząd Marszałkowski Województwa Podkarpackiego podjął się zadania liderowania w projekcie. Do koordynowania działań w tym zakresie został wyznaczony Departament Społeczeństwa Informacyjnego, który przygotował Założenia do koncepcji projektu PSIP oraz wstępną inwentaryzację stanu infrastruktury informacji przestrzennej w województwie podkarpackim.

Przeprowadzenie przez Departament Społeczeństwa Informacyjnego wstępnej inwentaryzacji wskazało na potrzebę oddziaływania projektu PSIP w następujących obszarach:

- aktualizacja zasobów referencyjnych baz danych, w szczególności EGiB, GESUT, BDOT500, BDOT10k (w tym także prace terenowe w zakresie dopuszczonym warunkami konkursu) i digitalizacja wojewódzkiego i powiatowych zasobów geodezyjnych i kartograficznych;
- współpracy z tworzonym na zlecenie GGK Krajowym Systemem Zarządzania Bazą Danych Obiektów Topograficznych (KSZBDOT);
- integracja referencyjnych baz danych znajdujących się w starostwach powiatowych z Zintegrowanym Systemem Informacji o Nieruchomościach oraz zewnętrznymi systemami dziedzinowymi (np. GEOPORTAL2);
- doposażenia uczestniczących w projekcie podmiotów w sprzęt informatyczny niezbędny do realizacji założonych celów;
- utworzenia otwartego systemu infrastruktury informacji przestrzennej funkcjonalności umożliwiającej jego rozbudowę i dołączanie w szczególności planów zagospodarowania przestrzennego różnych szczebli jednostek samorządu terytorialnego, danych adresowych będących częścią bazy „ewidencji miejscowości ulic i adresów" (EMUA);
- wdrożenia e-usług wewnątrzadministracyjnych (A2A) wspomagających zarządzanie przestrzenią;
- wdrożenia e-usług umożliwiających obywatelom i zainteresowanym podmiotom dostęp do informacji przestrzennej (A2C, A2B, C2A, B2A);
- budowy regionalnego (wojewódzkiego) portalu informacji przestrzennej.

W celu zweryfikowania aktualnego stanu infrastruktury i podejmowanych w tym zakresie działań zwrócono się do starostw powiatowych z ankietą. W miesiącu lutym 2015 r. była to ankieta wstępna, natomiast w czerwcu powtórzono ją w rozszerzonej formie o pytania, które pojawiły się po analizie wcześniejszych informacji.
Ankieta dotyczyła czterech najistotniejszych dla projektu obszarów.

Udostępnianych oraz planowanych do udostępnienia e-usług:
- inwentaryzacja udostępnianych przez JST e-usług w zakresie informacji przestrzennej (poziomu udostępnianych e-usług oraz źródeł sfinansowania);
- przyszłych potrzeb partnerów projektu co do uruchomienia e-usług w perspektywie finansowej 2014-2020;
- zapotrzebowania partnerów projektu na dodatkowy zakres bądź moduły tematyczne w obszarze informacji przestrzennej.

Zakres zasobów geodezyjnych:
- inwentaryzacja istniejących u partnerów projektu geodezyjnych baz danych referencyjnych oraz innych dotyczących informacji przestrzennej w województwie podkarpackim, a także ich integracja z innymi systemami centralnymi i dziedzinowymi (np. Geoportal2, ZSIN, ePUAP, System Elektronicznego Obiegu Dokumentów w JST, itp.). Oszacowania kosztów pełnej modernizacji tych baz do wymogów określonych prawem;
- możliwości realizacyjne zadań ustawowych dotyczących referencyjnych baz danych geodezyjnych przez poszczególne starostwa powiatowe i gminy/miasta w zakładanym przedziale czasu;
- potwierdzenie zakresu rzeczowego powiatów i miast na prawach powiatów przystępujących do projektu wraz z przewidywanymi kosztami;
- potwierdzenie przystąpienia do projektu gmin wraz z możliwym zakresem (np. baza miejscowych planów zagospodarowania przestrzennego, baza adresowa itp.).

Zakres zasobów do realizacji i utrzymania PSIP

- inwentaryzacja zasobów ludzkich, sprzętowych, lokalowych w powiatach i miastach na prawach powiatu deklarujących przystąpienie do projektu Podkarpacki System Informacji Przestrzennej;
- inwentaryzacja systemów do zbierania, przetwarzania, gromadzenia i wizualizacji danych przestrzennych (rodzaje systemów, wsparcie, prawa do kodów, możliwości rozwoju oprogramowania, koszty utrzymania, adres portalu publikacji itp.) funkcjonujących w powiatach oraz miastach na prawach powiatu.
- inwentaryzacja funkcjonujących w powiatach oraz miastach na prawach powiatu serwerów WMS (ich obecność, aktywność węzła itp.).
- identyfikacja istniejących (u partnerów projektu) koncepcji lub innych dokumentów strategicznych mających na celu uruchomienie bądź rozwój systemów informacji przestrzennej (z jakich środków były finansowane, oraz czy można je włączyć do dokumentacji projektu).

Zakres finansowy

- oszacowanie dotychczasowych wydatków wraz z informacją o czasie ich poniesienia na aktualizację i digitalizację zasobów geodezyjnych z podziałem na środki własne i unijne. Informacja powinna zawierać dane umożliwiające weryfikację zakresu interwencji środkami unijnymi w celu przeciwdziałania podwójnemu finansowaniu zakresów rzeczowych projektu;
- możliwość uznania podatku VAT za koszty kwalifikowane w Projekcie (możliwe do finansowania ze środków RPO WP na lata 2014-2020).
- szacowanie wielkości kosztów na prace wstępne, w szczególności prace terenowe.

Pytania ankietowe skierowane do wszystkich starostw powiatowych województwa podkarpackiego przedstawiono w Dodatku A.

4.1. Projekty z zakresu systemu informacji przestrzennej zrealizowane w ramach Regionalnego Programu Operacyjnego Województwa Podkarpackiego w latach 2007-2013

W ramach Regionalnego Programu Operacyjnego Województwa Podkarpackiego na lata 2007-2013 zrealizowano (lub są w trakcie realizacji) następujące projekty z obszaru systemu informacji przestrzennej:

- **Powiat Krośnieński** – „Budowa Systemu Informacji Przestrzennej wspomagającego zarządzanie Powiatem Krośnieńskim". Podstawowym założeniem projektu było zbudowanie systemu informatycznego wyposażonego w zinformatyzowane zasoby informacyjne z obszaru powiatu krośnieńskiego wspomagającego działania związane z zarządzaniem jednostką samorządową oraz umożliwiającego świadczenie w formie elektronicznej usług wraz ze zwiększeniem ich zakresu i dostępności, szczególnie tych związanych z informacją przestrzenną lub z nią powiązanych. W ramach projektu wykonano i wdrożono dedykowane aplikacje oraz portal geoinformacyjny.
- **Powiat Jasielski** – „Budowa Systemu Informacji Przestrzennej wspomagającego zarządzanie powiatem jasielskim wraz ze zwiększeniem zakresu i dostępności usług świadczonych drogą elektroniczną". Celem projektu było zapewnienie mieszkańcom powiatu jasielskiego dostępu do geograficznego systemu informacji przestrzennej wyposażonego w zinformatyzowane zasoby informacyjne Powiatu, wspomagającego ponadto działania

związane z zarządzaniem jednostką samorządową wraz ze zwiększeniem ich dostępności i zakresu. W ramach projektu dokonano:
  - zakupu sprzętu komputerowego, serwerów i zestawów komputerowych wraz z oprogramowaniem podstawowym;
  - zbudowano i wdrożono geoportal i rozwiązania aplikacyjne wraz z zasileniem systemu danymi;
  - utworzono nowe i dostosowano istniejące bazy danych do obowiązujących przepisów prawnych wraz informatyzacją zasobów źródłowych, ewidencji, rejestrów, dokumentów i map prowadzonych w formie analogowej.
- **Powiat Tarnobrzeski** – „System Informacji Przestrzennej Powiatu Tarnobrzeskiego – SIPPT". Projekt miał na celu wdrożenie Systemu Informacji Przestrzennej Powiatu Tarnobrzeskiego wspomagającego zarządzanie administracją publiczną w powiecie, a docelowo także umożliwienie zwiększenia efektywności zarządzania w gminach oraz zwiększenie zakresu i dostępności usług świadczonych drogą elektroniczną. Do najważniejszych zadań stawianych przed projektem było:
  - zgromadzenie i/lub konwersja danych, których brakowało lub ich forma nie gwarantowała wypełniania zadań publicznych;
  - zapewnienie efektywnego dostępu do informacji przestrzennej pracownikom urzędów gmin i powiatu w celu wykonywania zadań związanych z procesami zarządzania;
  - zapewnienie dostępu do informacji przestrzennej instytucjom, jednostkom naukowo-dydaktycznym, jednostkom gospodarczym, inwestorom oraz mieszkańcom;
  - integracja zbiorów danych przestrzennych pochodzących z różnych źródeł i instytucji w celu optymalnego wsparcia procesów decyzyjnych;
  - usprawnienie dostępu do informacji przestrzennej dzięki standaryzacji i systematyzacji.
- **Powiat Strzyżowski** – „System Geoinformacyjny Powiatu Strzyżowskiego - narzędzie wsparcia kluczowych e-usług dla mieszkańców i administracji". Głównym celem projektu SGPS było wdrożenie systemowych rozwiązań gromadzenia i przetwarzania danych przestrzennych do których dostęp przebiega w sposób zautomatyzowany.
- **Powiat Mielecki** – „Budowa Systemu Informacji Przestrzennej w powiecie mieleckim wspomagającego świadczenie usług drogą elektroniczną wraz ze zwiększeniem ich zakresu, dostępności i jakości". Celem projektu była poprawa dostępu do informacji geoprzestrzennej na terenie powiatu mieleckiego, a przez to podniesienie konkurencyjności i atrakcyjności społeczno-gospodarczej całego powiatu. Zakres projektu to:
  - budowa systemu informacji przestrzennej;
  - rozbudowa istniejącego geoportalu poprzez zwiększenie zakresu, dostępności i jakości świadczonych usług drogą elektroniczną;
  - uporządkowanie i udostępnienie baz danych powstałych na bazie powiatowego zasobu geodezyjnego i kartograficznego;
  - zasilenie systemu danymi przestrzennymi powstałymi w różnych wydziałach starostwa;
  - dostarczenie i i wdrożeniu kompleksowego systemu informacji przestrzennej;
  - powiązanie systemu powiatowego (MSIP) z systemem informacji przestrzennej miasta Mielca;
  - poszerzeniu zakresu świadczonych usług zarówno w geoportalu publicznym, jak i niepublicznym;
  - powiązanie systemu powiatowego MSIP z Podkarpackim Systemem e-Administracji Publicznej w zakresie danych przestrzennych;
  - zakup dodatkowego sprzętu informatycznego.
- **Gmina Tarnobrzeg** – „Budowa zintegrowanego systemu zarządzania Gminą Tarnobrzeg w oparciu o system informacji na terenie GIS". Przedmiotem projektu było utworzenie

i wdrożenie zintegrowanego systemu zarządzania Gminą Tarnobrzeg w oparciu o system informacji o terenie (GIS). Budowa systemu zakładała integrację wszelkich działań związanych z zarządzaniem miastem w oparciu o geoinformację, niezależnie od położenia i umiejscowienia jednostki korzystającej z danych, a jednocześnie świadczenie e-usług informacyjnych dla szeregu podmiotów prawnych, jednostek nieposiadających osobowości prawnej i społeczeństwa. W ramach projektu zrealizowano m.in.

- zintegrowanie bazy informacyjnej o terenie na podstawie istniejącej numerycznej mapy ewidencji gruntów i budynków, nowo wykonanej ortofotomapy i rozproszonych informacji zawartych w różnych aplikacjach i kartotekach prowadzonych komputerowo lub ręcznie, w jednostkach organizacyjnych gminy i spółkach prawa handlowego;
- stałą aktualizację zgromadzonych w systemie danych;
- podniesiono efektywność struktur administracyjnych i kwalifikacje pracowników samorządowych;
- poprawiono komunikację władzy terytorialnej ze społeczeństwem przez wykorzystanie geoinformacji zawartej w zintegrowanej bazie danych.

- **Powiat Łańcucki** – „System informacji przestrzennej w Powiecie Łańcuckim". Celami zrealizowanego projektu było:
  - udostępnienie użytkownikom systemu informacji przestrzennej poprzez utworzenie zaplecza technicznego, w tym sprzętu i oprogramowania;
  - zwiększenie liczny usług publicznych oferowanych przez Internet dla podmiotów gospodarczych z terenu powiatu łańcuckiego;
  - usprawnienie działania oraz podniesienie poziomu świadczonych usług jednostek sektora publicznego z terenu powiatu łańcuckiego poprzez wdrożenie systemu informacji przestrzennej;
  - eliminacja barier w korzystaniu z technologii informacyjnych poprzez udostępnienie e-usług publicznych szerszemu gronu odbiorców, w tym ludności z obszarów wiejskich.
- **Gmina Miasta Sanok** – „Poprawa atrakcyjności inwestycyjnej miasta Sanoka poprzez budowę geograficznego systemu informacji przestrzennej". Podstawowym celem projektu była poprawa możliwości administracji publicznej Gminy Miasta Sanoka w zakresie gromadzenia i zarządzania danymi geograficznymi w systemie informatycznym.
- **Gmina Boguchwała** – „System informacji przestrzennej Gminy Boguchwała - kolejny krok w kierunku społeczeństwa informacyjnego". Podstawowym celem projektu było upowszechnienie dostępu do usług teleinformatycznych poprzez Geograficzny System Informacji Przestrzennej w obrębie Gminy Boguchwała.
- **Gmina Cieszanów** – „Rozwój e-usług szansą rozwoju Gminy Cieszanów". Celem projektu było uruchomienie portalu GIS w Gminie Cieszanów oraz uruchomienie sześciu usług w obszarze e-edukacji świadczonych przez placówki oświatowe poprzez zastosowanie innowacyjnych technologii ICT do końca roku 2014.

Ponadto Województwo Podkarpackie realizowało projekt: „Tworzenie sieci regionalnej do prowadzenia ewidencji wód, urządzeń melioracji wodnych oraz zmeliorowanych gruntów w Podkarpackim Zarządzie Melioracji i Urządzeń Wodnych w Rzeszowie".

Realizacja projektów z obszaru informacji przestrzennej nie wyklucza możliwości uczestniczenia jednostki samorządowej w projekcie Podkarpacki System Informacji Przestrzennej, jednak ogranicza zakres uczestnictwa do zadań, które nie były zrealizowane w ramach rozliczonych projektów. Taki stan powoduje konieczność znacznego indywidualizowania zakresów rzeczowych poszczególnych części powiatowych projektu.

4.2. Projekty ZSIN – Budowa zintegrowanego systemu informacji o nieruchomościach - Faza I

Projekt „Budowa zintegrowanego systemu informacji o nieruchomościach - Faza I" jest realizowany przez Głównego Geodetę Kraju przy pomocy Głównego Urzędu Geodezji i Kartografii. Projekt ZSIN otrzymał dofinansowanie z Programu Operacyjnego Innowacyjna Gospodarka 2007 – 2013, w ramach 7 osi priorytetowej „Społeczeństwo informacyjne – budowa elektronicznej administracji". Beneficjentem jest Główny Geodeta Kraju. Pierwotnie zakończenie projektu planowane było do dnia 31 marca 2015r., jednak został przesunięty na III kwartał 2015 r.

Realizacja projektu polega na budowie ogólnopolskiej infrastruktury technicznej oraz centralnego repozytorium kopii zbiorów danych EGiB, będącego głównym komponentem ZSIN, a także poprawie jakości danych EGiB. Podjęte działania mają przyczynić się do usprawnienia procesów związanych z prowadzeniem rejestrów publicznych dotyczących nieruchomości (ewidencja gruntów i budynków, księga wieczysta, ewidencja podatkowa) oraz zapewnić obywatelom i przedsiębiorcom dostęp do wiarygodnych i aktualnych informacji o nieruchomościach gromadzonych w tych rejestrach publicznych. Zasilenie centralnego repozytorium związane jest z koniecznością utworzenie bazy danych ewidencji gruntów i budynków (EGiB) zgodnej z modelem pojęciowym określonym w przedmiotowym rozporządzeniu. Dodatkowym oczekiwanym efektem będzie obniżenie kosztów prowadzenia tych rejestrów.

W roku 2013 dziewięć powiatów województwa podkarpackiego przystąpiło do realizacji pilotażowego projektu ZSIN- Faza1 realizowanego w partnerstwie z Głównym Geodetą Kraju.
Są to powiaty:

- lubaczowski, przemyski, sanocki;
- tarnobrzeski, niżański, stalowowolski;
- ropczycko-sędziszowski, jasielski, strzyżowski.

Projekt objął swym zakresem jedynie część jednostek ewidencyjnych każdego z powiatów i dotyczył:

- dostosowania bazy danych ewidencji gruntów i budynków powiatu do wymagań zintegrowanego systemu informacji o nieruchomościach (ZSIN), w tym wykonanie modernizacji ewidencji gruntów i budynków (EGiB) wybranych jednostek ewidencyjnych i obrębów ewidencyjnych tego powiatu;
- utworzenia dla tych jednostek ewidencyjnych bazy danych geodezyjnej ewidencji sieci uzbrojenia terenu (GESUT) i bazy danych obiektów topograficznych o szczegółowości zapewniającej tworzenie standardowych opracowań kartograficznych w skalach 1:500 - 1:5000 (BDOT500),

Zakres działań realizowanych w ramach projektów ZSIN - faza 1 nie zaspokoi potrzeb uczestniczących w nich powiatów, a tym bardziej pozostałych powiatów województwa podkarpackiego. W ramach tych projektów nie przewiduje się aktualizacji baz danych referencyjnych dla całości powiatu, a jedynie części jego terytorium. Konieczna jest więc realizacja projektu, który kompleksowo zapewni podkarpackim powiatom oraz Województwu Podkarpackiemu wywiązanie się z ustawowych obowiązków w zakresie zapewnienia funkcjonowania systemu informacji przestrzennej oraz realizacji Dyrektywy INSPIRE.

4.3. Inwentaryzacja stanu aktualności powiatowego zasobu geodezyjnego i kartograficznego a w szczególności baz danych EGiB, BDOT500, GESUT

Przygotowanie koncepcji projektu powinno być poprzedzone rzetelnie przeprowadzoną inwentaryzacją stanu obiektu(ów) bądź zjawiska, którego dotyczy ta koncepcja. W celu ustalenia stanu zasobów informacji przestrzennej, w szczególności baz referencyjnych EGiB, BDOT500, GESUT, Departament Społeczeństwa Informacyjnego Urzędu Marszałkowskiego Województwa Podkarpackiego w Rzeszowie wraz z Geodetą Powiatowym Miasta Krosno oraz Podkarpackim Wojewódzkim Inspektorem Nadzoru Geodezyjnego i Kartograficznego dokonali wstępnej inwentaryzacji istniejących baz danych oraz ich aktualności. Ponadto Wojewódzki Ośrodek Dokumentacji Geodezyjnej i Kartograficznej w Rzeszowie udostępnił dane dotyczące stanu infrastruktury informacji przestrzennej dotyczącej realizacji zadań związanych z bazą BDOT10k. Inwentaryzacja została dokonana z wykorzystaniem metody ankietowej w trzech etapach.

Pierwszy etap został przeprowadzony przez Departament Społeczeństwa informacyjnego w lutym 2015 roku. Ankieta zawierała 12 pytań i miała charakter pilotażowy. Jej celem była wstępna identyfikacja stanu infrastruktury systemu informacji przestrzennej oraz istniejących baz danych i ich aktualności. Przeprowadzona analiza wykazała, iż zdecydowana większość informacji, jakie są potrzebne do przygotowania wniosku o dofinansowanie, znajduje się w starostwach powiatowych, jednak ich pozyskanie związane jest z wykonaniem analiz przez geodetów powiatowych oraz osoby nadzorujące system informatyczny powiatów. Wyniki tego etapu nie zostały ujęte w niniejszym opracowaniu, posłużyły jedynie do opracowania kolejnych dwóch etapów.

Drugi etap został przeprowadzony przez Geodetę Powiatowego Miasta Krosno. Ankieta dotyczyła baz danych EGiB, BDOT500, GESUT oraz potrzeb skanowania zasobów. W wyniku ankietyzacji uzyskano odpowiedzi ze wszystkich powiatów i miast na prawach powiatu województwa podkarpackiego, co umożliwiło zinwentaryzowanie stanu zaawansowania aktualizacji i wektoryzacji baz danych informacji przestrzennej oraz oszacowanie potrzeb ich aktualizacji w ramach projektu Podkarpacki System Informacji Przestrzennej (PSIP).

Trzeci etap, to ankieta obejmująca 14 pytań zgrupowanych w czterech działach: e-usługi, zakres zasobów geodezyjnych, zakres zasobów do realizacji i utrzymania PSIP, zakres finansowy. W dalszej części rozdziału przedstawiono zagregowane dane wybranych pytań ankietowych. Ten etap badań inwentaryzacyjnych został przeprowadzony w lipcu 2015 roku i objął wszystkie powiaty i miasta na prawach powiatu województwa podkarpackiego.

Problematykę modernizacji i aktualizacji bazy danych ewidencji gruntów i budynków regulują w szczególności: ustawa z dnia 17 maja 1989 r. Prawo geodezyjne i kartograficzne (tekst jedn. Dz.U. z 2015 r. poz. 520) i Rozporządzenie Ministra Rozwoju Regionalnego i Budownictwa z dnia 29 marca 2001 r. w sprawie ewidencji gruntów i budynków (Dz. U. Nr 38, poz. 454) oraz Obwieszczenie Ministra Administracji i Cyfryzacji z dnia 27 lutego 2015 r. w sprawie ogłoszenia jednolitego tekstu rozporządzenia Ministra Rozwoju Regionalnego i Budownictwa w sprawie ewidencji gruntów i budynków.

Zgodnie z § 55 Rozporządzenia modernizacja ewidencji to zespół działań technicznych, organizacyjnych i administracyjnych podejmowanych przez starostę w celu:

1) uzupełnienia bazy danych ewidencyjnych i utworzenia pełnego zakresu zbiorów danych ewidencyjnych zgodnie z wymogami rozporządzenia,
2) modyfikacji istniejących danych ewidencyjnych do wymagań określonych w rozporządzeniu,

Powyższe zadania dotyczą przede wszystkim:

1. Uzupełnienia danych ewidencyjnych w tym:
   a) dane podmiotowe o właścicielach i władających gruntami (PESEL, REGON, dane adresowe, ustalenie stanów prawnych nieruchomości zgodnie z zapisami w księgach wieczystych),

b) dane przedmiotowe (bezpośrednie ustalenie i pomiar granic działek, pomiar i założenie ewidencji budynków, użytków gruntowych itd);

2. Przekształcenia dotychczasowej formy operatu ewidencyjnego składającego się z części opisowej i części kartograficznej (najczęściej w postaci analogowej) do postaci zintegrowanej informatycznej bazy danych ewidencyjnych, o której mowa w art. 4 ust 1 pkt.2 ustawy prawo geodezyjne i kartograficzne.

Prace modernizacyjne najczęściej dotyczą całego obrębu i są działaniem kompleksowym zmierzającym do osiągnięcia celu w jednym zadaniu. Modernizacja przeprowadzona jest zgodnie z procedurą administracyjną opisaną w w/w ustawie i rozporządzeniu, a kończy ją wprowadzenie zmian w operacie ewidencyjnym i księgach wieczystych. Jeżeli modernizacja została wykonana w oparciu o poprzednio obowiązujące przepisy i dane ewidencyjne, które nie spełniają obecnie obowiązujących standardów możliwe jest przeprowadzenie powtórnej modernizacji. Uzupełnienie danych ewidencyjnych bądź dostosowanie ich do obowiązujących przepisów może się odbywać również na podstawie §54 rozporządzenia EGiB w ramach weryfikacji danych ewidencyjnych, przy czym nie obowiązuje już tak rygorystyczna procedura jak w przypadku modernizacji, a wprowadzenie nowego zmienionego lub uzupełnionego stanu odbywa się w trybie aktualizacji operatu ewidencyjnego, co oznacza konieczność przeprowadzenie postępowania zakończonego decyzją administracyjną oddzielnie dla każdej zmiany.

Szczegółowa inwentaryzacja zawiera takie informacje jak: powierzchnia obrębu w ha, ilość działek ewidencyjnych, ilość budynków, iowierzchnia terenów zabudowy przewidziana do pomiaru bezpośredniego z ustaleniem granic w ha, opis programu, w którym prowadzona jest ewidencja gruntów, opis istniejących materiałów dostępnych w ODGiK, przewidywany koszt realizacji. Informacje obejmują każdy z powiatów województwa w rozbiciu na poszczególne obręby i dotyczą oddzielnie zakresu objętego modernizacją oraz aktualizacją.

Na obszarze województwa podkarpackiego (objętym koniecznością aktualizacji EGiB) występują zarówno obszary, dla których pozyskanie danych niezbędnych do obliczeń współrzędnych punktów granicznych można dokonać na podstawie już istniejących materiałów z Państwowego Zasobu Geodezyjnego i Kartograficznego (PZGiK), jak również takie, gdzie koniecznym będzie wykonanie geodezyjnych pomiarów terenowych poprzedzonych ustaleniem przebiegu granic działek ewidencyjnych lub geodezyjnych pomiarów fotogrametrycznych. W przypadku zastosowania techniki fotogrametrycznej koniecznym będzie wykonanie dla obszaru całego województwa cyfrowej ortofotomapy wykonanej w sposób umożliwiający identyfikację punktów z dokładnością do 10 cm.

W tabeli 1 zestawiono zinwentaryzowany stan zasobów Ewidencji Gruntów i Budynków (stan aktualności 30.06.2015). Poszczególne kolumny zawierają: 1 – nazwa powiatu, 2 – całkowita powierzchnia ewidencyjna w ha, 3 – ilość obrębów, które zostały w powiecie już zmodernizowane, 4 – ilość obrębów, jakie powinny zostać zmodernizowane do dnia 31 grudnia 2016 r., 5 – procentowy udział obrębów, jakie należy zmodernizować w odniesieniu do całkowitej ilości obrębów powiatu, 6 - ilość obrębów, jakie powinny zostać zaktualizowane do dnia 31 grudnia 2016 r, 7- procentowy udział obrębów podlegających aktualizacji w odniesieniu do całkowitej ilości obrębów powiatu.

Tabela 1. Inwentaryzacja stanu Ewidencji Gruntów i Budynków (EGiB)

POWIAT	pow. ewid. [ha]	ilość obrębów zmoderniz.	Ilość obrębów do modernizacji	zapotrzeb. na modernizację %	obręby wymagające aktualizacji	% obrębów wymagaj. aktualizacji
1	2	3	4	5	6	7
bieszczadzki	113 952	47	39	45,3%	38	44,2%
brzozowski,	53 929	30	15	33,3%	30	66,7%
dębicki,	77 696	62	29	31,9%	36	39,6%
jarosławski	102 874	41	59	59,0%	36	36,0%
jasielski,	83 084	107	38	26,2%	103	71,0%
kolbuszowski,	77 295	30	22	42,3%	5	9,6%
krośnieński	92 590	112	0	0,0%	104	92,9%
leski,	83 518	47	36	43,4%	45	54,2%
leżajski,	58 372	40	0	0,0%	40	100,0%
lubaczowski	130 796	76	14	15,6%	0	0,0%
łańcucki	45 191	33	0	0,0%	33	100,0%
mielecki	88 051	110	0	0,0%	110	100,0%
niżański	78 624	42	36	46,2%	15	19,2%
przemyski	121 139	66	78	54,2%	0	0,0%
przeworski	69 792	33	45	57,7%	33	42,3%
ropczycko sędziszowski	54 831	40	9	18,4%	28	57,1%
rzeszowski	115 739	99	0	0,0%	99	100,0%
sanocki	122 277	88	33	27,3%	12	9,9%
stalowowolski	83 142	34	29	46,0%	21	33,3%
strzyżowski	50 353	31	32	50,8%	0	0,0%
tarnobrzeski	52 257	36	3	7,7%	31	79,5%
Miasto Krosno	4 331	7	0	0,0%	7	100,0%
Miasto Przemyśl	8 540	16	0	0,0%	16	100,0%
Miasto Rzeszów	4 619	20	0	0,0%	20	100,0%
Miasto Tarnobrzeg	11 636	12	0	0,0%	11	91,7%

Źródło: opracowanie własne

Całkowita powierzchnia ewidencyjna województwa podkarpackiego, to 1 784 628 ha zawarta w 1 776 obrębach. W wyniku prac udało się dotychczas zmodernizować 1 259 obrębów, co stanowi 70,9% wszystkich obrębów. Potrzeba modernizacji dotyczy więc 517 obrębów, co stanowi 29,1% całości. Aktualizacji wymagają 873 obręby, czyli 49,2% całkowitej ilości obrębów.

Inwentaryzacja Geodezyjnej Ewidencji Sieci Uzbrojenia Terenu zawiera takie dane jak: przybliżoną długość sieci, opis dostępnych materiałów, stopień zaawansowania tworzenia baz, szacunkową informację o zakresie potrzeb weryfikacji i pomiarów terenowych, informacji czy posiadane materiały zostały zweryfikowane przez branżę, nazwę systemu w przypadku, gdy baza prowadzona jest numerycznie, szacowany koszt prac. Powyższe informacje dotyczą każdej z sieci z osobna, tj.: elektrycznej, wodociągowej, kanalizacji sanitarnej, kanalizacji deszczowej, sieci telekomunikacyjnej, sieci gazowej. Zebrane dane dotyczą każdego z powiatów w rozbiciu na jednostki ewidencyjne (gminy).

W tabeli 2 zestawiono zagregowane dane zinwentaryzowanego stanu zasobów Geodezyjna Ewidencja Sieci Uzbrojenia Terenu (GESUT) (stan aktualności 30.06.2015). Poszczególne kolumny zawierają: 1 – nazwa powiatu, 2- ilość jednostek ewidencyjnych w powiecie 3 – ilość jednostek ewidencyjnych w powiecie, które należy zaktualizować, 4 – stan wykonania aktualizacji GESUT jako procent wszystkich jednostek ewidencyjnych powiatu.

Tabela 2. Inwentaryzacja stanu Geodezyjna Ewidencja Sieci Uzbrojenia Terenu (GESUT)

POWIAT	Ilość jednostek ewidencyjnych (gmin)	Potrzeba aktualizacji GESUT Jednostki ewidencyjne (gminy)	Stan wykonania aktualizacji GESUT w % całości
1	2	3	4
bieszczadzki	4	4	0,0%
brzozowski,	7	7	0,0%
dębicki,	9	8	11,1%
jarosławski	12	11	8,3%
jasielski,	11	0	100,0%
kolbuszowski,	7	7	0,0%
krośnieński	10	0	100,0%
leski,	6	6	0,0%
leżajski,	6	6	0,0%
lubaczowski	11	0	100,0%
łańcucki	7	6	14,3%
mielecki	12	12	0,0%
niżański	10	4	60,0%
przemyski	10	6	40,0%
przeworski	11	11	0,0%
ropczycko sędziszowski	7	6	14,3%
rzeszowski	19	19	0,0%
sanocki	9	3	66,7%
stalowowolski	7	5	28,6%
strzyżowski	6	0	100,0%
tarnobrzeski	6	0	100,0%
Miasto Krosno	1	1	0,0%
Miasto Przemyśl	1	0	100,0%
Miasto Rzeszów	1	1	0,0%
Miasto Tarnobrzeg	1	1	0,0%

Źródło: opracowanie własne

W województwie podkarpackim występuje 191 jednostek ewidencyjnych. Na moment prowadzenia inwentaryzacji wykonano aktualizację w zakresie baz GESUT dla 67 z nich, co stanowi 35,1% całkowitego stanu. Potrzeba wykonania prac dotyczy 124 jednostek ewidencyjnych.

Inwentaryzacja BDOT500 obejmuje dane typu: opis dostępnych materiałów, informacja o stopniu zaawansowania prac, potrzeba weryfikacji bądź pomiarów terenowych, szacowany koszt prac. Inwentaryzacja dotyczy kategorii obiektów (zgodnie z przedmiotowym rozporządzeniem) takich jak: budowle i urządzenia, komunikacja i transport, pokrycie terenu, obiekty inne, rzeźba terenu.

W tabeli 3 zestawiono zinwentaryzowany stan zasobów Baza Danych Obiektów Topograficznych dla skali odwzorowania 1:500 (BDOT500) (stan aktualności 30.06.2015). Poszczególne kolumny zawierają: 1 – Nazwa powiatu, 2 – Całkowita ilość jednostek powiatu podlegających ewidencji, 3 – Zadeklarowane potrzeby wykonania aktualizacji zasobów BDOT500, 4 – Zadeklarowane potrzeby na aktualizację odniesione do ilości jednostek powiatu (w %).

Tabela 3. Inwentaryzacja stanu Geodezyjnych Baz Danych Obiektów Topograficznych (BDOT500)

POWIAT	Ilość jednostek ewidencyjnych (gmin)	Potrzeba aktualizacji BDOT500 Jednostki ewidencyjne (gminy)	Stan wykonania aktualizacji BDOT500 w % całości
1	2	3	4
bieszczadzki	4	4	0,0%
brzozowski,	7	7	0,0%
dębicki,	9	7	22,2%
jarosławski	12	11	8,3%
jasielski,	11	0	100,0%
kolbuszowski,	7	7	0,0%
krośnieński	10	0	100,0%
leski,	6	6	0,0%
leżajski,	6	6	0,0%
lubaczowski	11	0	100,0%
łańcucki	7	6	14,3%
mielecki	12	12	0,0%
niżański	10	4	60,0%
przemyski	10	6	40,0%
przeworski	11	11	0,0%
ropczycko-sędziszowski	7	6	14,3%
rzeszowski	19	19	0,0%
sanocki	9	3	66,7%
stalowowolski	7	5	28,6%
strzyżowski	6	0	100,0%
tarnobrzeski	6	0	100,0%
Miasto Krosno	1	1	0,0%
Miasto Przemyśl	1	1	0,0%
Miasto Rzeszów	1	1	0,0%
Miasto Tarnobrzeg	1	1	0,0%

Źródło: opracowanie własne

Zestawienie prac w zakresie BDOT500 dotyczy (podobnie jak w przypadku GESUT) jednostek ewidencyjnych. Wykonanie dotyczy 67 jednostek ewidencyjnych, co stanowi 35,1% całkowitego stanu, natomiast potrzeba wykonania prac dotyczy 124 jednostek ewidencyjnych.

Ponadto w ramach inwentaryzacji pokazano dane w zakresie: szacunkowej ilości stron (kart) do skanowania, stopnia zaawansowania prac oraz stopnia zgodności z przedmiotowym rozporządzeniem, nazwy systemu, w którym prowadzony jest PZGiK, szacunkowy koszt wykonania prac. Dodatkową pozycją w ankiecie jest informacja o tym, czy system umożliwia wprowadzanie danych do ewidencji materiałów zasobu w formie teleinformatycznej (poprzez Internet).

Działanie dotyczyło przeprowadzenia inwentaryzacji potrzeb wykonania skanowania operatów składowanych w zbiorach poszczególnych starostw powiatowych. Potrzeba takich działań wynika z obowiązku udostępniania (w formie zdigitalizowanej) dokumentacji składowanej dotychczas w postaci tradycyjnej. W tabeli 4 zestawiono zadeklarowane potrzeby wykonania prac polegających na skanowaniu dokumentacji znajdujących się w archiwach w formie analogowej i przetworzeniu ich do postaci zgodnej z obowiązującymi przepisami.

Tabela 4. Szacowana liczba kart operatów geodezyjnych do zeskanowania.

POWIAT	Zasoby do skanowania (karty operatów)
bieszczadzki	150 000
brzozowski,	400 000
dębicki,	2 000 000
jarosławski	3 040 000
jasielski,	0
kolbuszowski,	250 000
krośnieński	0
leski,	500 000
leżajski,	796 000
lubaczowski	550 000
łańcucki	700 000
mielecki	1 000 000
niżański	600 000
przemyski	800 000
przeworski	600 000
ropczycko sędziszowski	2 500 000
rzeszowski	2 500 000
sanocki	750 000
stalowowolski	1 232 100
strzyżowski	875 000
tarnobrzeski	150 000
Miasto Krosno	250 000
Miasto Przemyśl	0
Miasto Rzeszów	500 000
Miasto Tarnobrzeg	500 000

Źródło: opracowanie własne

Przeprowadzona analiza wskazuje, iż szacowana ilość kart operatów, jaką trzeba będzie zeskanować celem ich ucyfrowienia wynosi 20 643 100 sztuk.

Jedno z pytań ankiety dotyczyło oszacowania czasu, jaki potrzebny będzie do całkowitej modernizacji lub założenia poszczególnych baz. W tabeli 5 zestawiono wartość średnią wyliczoną z wszystkich oszacowań dla poszczególnych baz, medianę oraz minimalną i maksymalną wartość czasu, jaka została wskazana przez osoby wypełniające ankietę. Wartości podano w miesiącach. Z szacunków wynika, że najdłuższy czas, z jakim należy się liczyć przy planowaniu prac dotyczy wykonania baz EGiB i jest to prawie 3 lata. Poszczególne szacunki cechowały się znaczną rozbieżnością i przyjmowały wartości z zakresu od 5 miesięcy do prawie 5 lat. W przypadku baz GESUT oraz BDOT500 średni czas wykonania przedmiotowych prac oszacowany został na poziomie ponad 2 lat.

Tabela 5. Szacowany czas modernizacji baz

Baza	średni czas modernizacji w miesiącach	Mediana czasu w miesiącach	Minimalna wartość w miesiącach	Maksymalna wartość w miesiącach
EGiB	34,0	36	5	65
BDOT500	28,4	24	5	65
GESUT	27,3	24	5	65

Źródło: opracowanie własne

Szacunki uzyskane w wyniku przeprowadzonej inwentaryzacji dokonywane były przez pracowników starostw powiatowych odpowiedzialnych za sprawy geodezyjne. Dokonywali tego na podstawie warunków oraz cen uzyskanych w ramach postępowań prowadzonych w latach poprzednich. Ze względu na możliwą zmianę uwarunkowań rynku usług geodezyjnych ceny te mogą się różnić od przyjętych w ramach pozyskanych szacowań.

Uszczegółowione dane uzyskane z przeprowadzonej inwentaryzacji stanu zasobów informacji przestrzennej oraz potrzeb do realizacji zostaną udostępnione Wykonawcy dokumentacji po zakończeniu postępowania na wyłonienie podmiotu przygotowującego Studium wykonalności dla projektu Podkarpacki System Informacji Przestrzennej (PSIP).

4.3. Inwentaryzacja aktualnego stanu wojewódzkiego zasobu geodezyjnego i kartograficznego, a w szczególności baz BDOT10k oraz standardowych opracowań kartograficznych w skali 1:10 000

Wojewódzki Ośrodek Dokumentacji Geodezyjnej i Kartograficznej w Rzeszowie zweryfikował i udostępnił dane w zakresie aktualności map topograficznych w skali 1:10000 oraz szacunkowych kosztów dalszych prac aktualizacyjnych. Przeprowadzona analiza wykazała, że województwo podkarpackie obejmuje 25 powiatów (w tym 4 miasta na prawach powiatów) i 905 arkuszy map topograficznych w skali 1:10 000. Z uwagi na fakt, iż województwo graniczy z dwoma państwami i trzema województwami ościennymi część z arkuszy zachodzi na terytorium wykraczające poza jego granicę. Arkuszy, które w całości zawierają się w terytorium województwa podkarpackiego jest 753, natomiast 92 arkusze przecina granica państwa, a 121 arkusze granica województwa. Arkusze na granicy województw zostały przez Głównego Geodetę Kraju podzielone do wykonania pomiędzy graniczące województwa odpowiednio do zajmowanej powierzchni (60 – podkarpackie, 34 - lubelskie, 16 – małopolskie, 11 – świętokrzyskie).

Przeprowadzona analiza wykazała, że na obszarze województwa:

- jest utworzona baza danych obiektów topograficznych BDOT10k dla wszystkich powiatów,
- jest opracowane lub w trakcie opracowania 219 arkuszy mapy topograficznej w skali 1:10 000 co stanowi ok. 24% powierzchni województwa.

Przeprowadzona przez Wojewódzki Ośrodek Dokumentacji Geodezyjnej i Kartograficznej w Rzeszowie (WODGiK) inwentaryzacja wykazała, że należy zaktualizować Bazę Danych Obiektów Topograficznych BDOT10k oraz wykonać pozostałe arkusze mapy topograficznej w skali 1:10 000 (ok.76%). Ze względu na zakres prac do wykonania należy szacować, że prace nad realizacją przedsięwzięcia mogą potrwać nawet kilka lat.

Zgodnie z kompetencjami za utrzymanie zasobu geodezyjnego w zakresie Bazy Danych Obiektów Topograficznych BDOT10k i standardowych opracowań kartograficznych w skali 1:10 000 odpowiedzialny jest Marszałek Województwa. W województwie podkarpackim obowiązek ten został przekazany Wojewódzkiemu Ośrodkowi Dokumentacji Geodezyjnej i Kartograficznej w Rzeszowie.

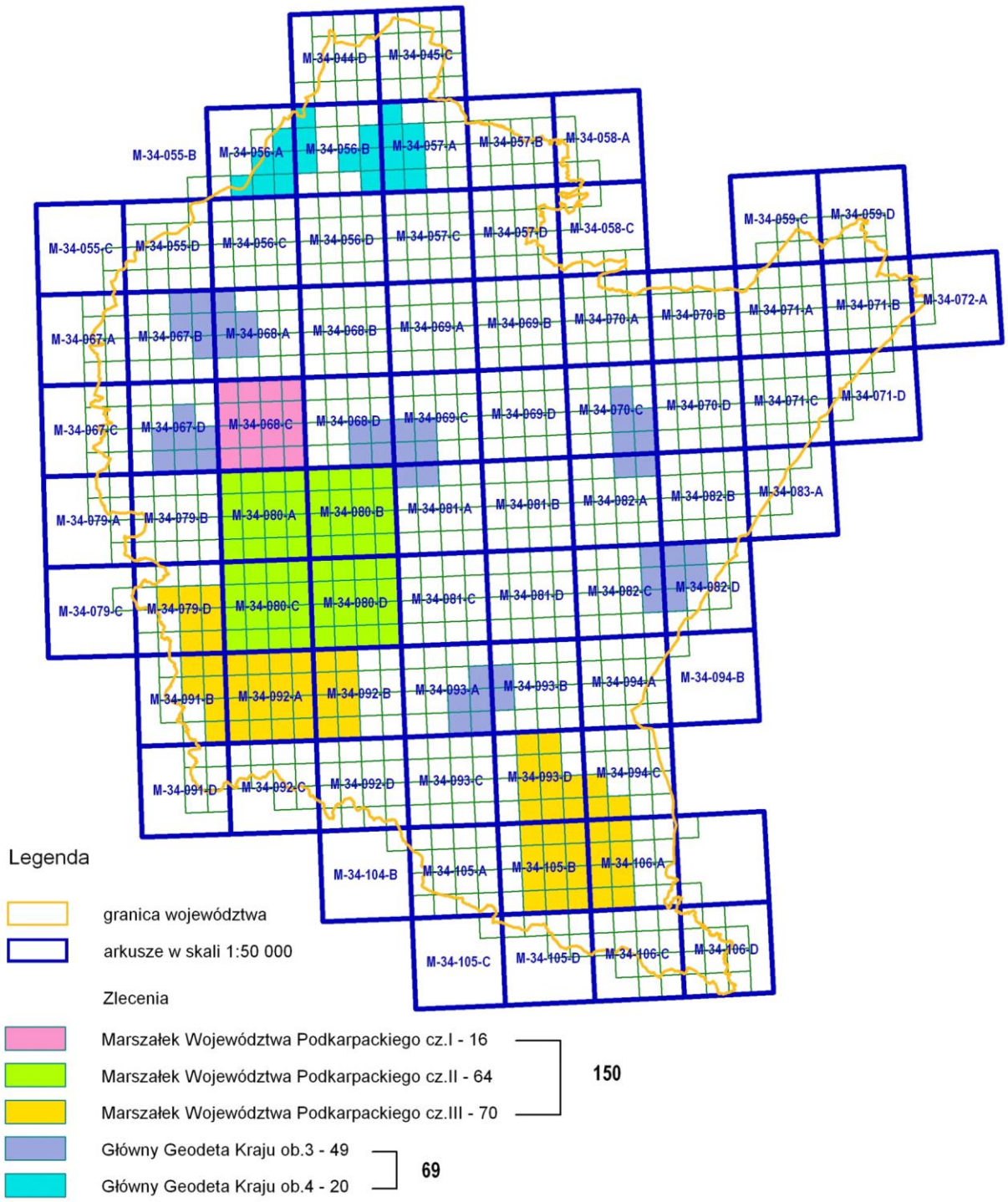

Rys.1. Województwo podkarpackie. Arkusze mapy topograficznej w skali 1:10000 – wykonane i w trakcie wykonania

Na moment opracowywania tego dokumentu wykonano kompletne prace lub takie prace zostały już zlecone w odniesieniu do 219 arkuszy, z czego ze środków Marszałka Województwa Podkarpackiego wykonano 150 arkuszy, natomiast ze środków Głównego Geodety Kraju 69 arkusze. Na podstawie istniejących planów zakłada się, że do końca 2016 roku mogą zostać ukończone 109 arkusze map, z czego 64 arkusze pełne i 45 arkuszy niepełnych na granicy państwa.

4.4. Inwentaryzacja stanu infrastruktury informacji przestrzennej w powiatach województwa podkarpackiego

W ramach inwentaryzacji zweryfikowano posiadanie przez poszczególne powiaty infrastruktury informatycznej, w tym systemów informatycznych i oprogramowania dziedzinowego służącego do realizacji zadań związanych z zarządzaniem informacją przestrzenną. Literą T zaznaczono powiaty, które uczestniczyły w przedsięwzięciu lub posiadają tematyczną infrastrukturę.

Jednym z istotniejszych celów ankiety było zidentyfikowanie stanu posiadania infrastruktury informatycznej, w tym geoportali lokalnych. Swoje dane i usługi przestrzenne udostępnia za pośrednictwem systemu GEOPORTAL2 13 (52%) z 25 powiatów (w tym miasta grodzkie). GEOPORTAL2 oferuje powiatom w trybie publicznym 7 usług. Są to: Ortofotomapa, Granice administracyjne, Drogi, Rzeki, Granice działek, Numery działek, Budynki. Natomiast w trybie zalogowanym 4 usługi: Użytki gruntowe, Oznaczenia użytków, Kontury klasyfikacyjne, Oznaczenia konturów. Publikowanie usług na zarządzanym przez powiat geoportalu lokalnym zadeklarowało 10 (40%) starostw województwa podkarpackiego.

W tabeli 6 przedstawiono wyniki ankiet w zakresie udziału powiatu w projektach realizowanych w perspektywie finansowej 2007 - 2013 oraz publikowanie e-usług w ramach geoportalu powiatowego bądź systemu GEOPORTAL2. Poszczególne kolumny zawierają: 2 – uczestnictwo powiatu w projekcie GIS finansowanym z RPO WP 2007-2013, 3 – uczestnictwo powiatu w projekcie ZSIN-1, 4 – uczestnictwo powiatu w projekcie Podkarpacki System e-Administracji Publicznej, 5 – posiadanie przez powiat własnego portalu informacji przestrzennej, 6 – udostępnianie e-usług poprzez GEOPORTAL2.

Tabela 6. Deklaracja powiatów w zakresie udziału w projektach finansowanych ze środków UE oraz udostępnianie na geoportalu informacji przestrzennej.

POWIAT	GIS w ramach RPO WP 2007-2013	Projekt ZSIN-1	Projekt PSeAP	Własny portal powiatowy	GEOPORTAL2
1	2	3	4	5	6
bieszczadzki	-	-	T	T	-
brzozowski	-	-	T	T	-
dębicki	-	-	-	-	T
jarosławski	-	-	T	T	-
jasielski	T	T	T	T	-
kolbuszowski	-	-	T	-	T
krośnieński	T	-	-	T	
leski	-	-		-	T
leżajski	-	-	T	-	-
lubaczowski	-	T	T	-	T
łańcucki	T	-	-	T	T
mielecki	T	-	T	-	T
niżański	-	T	-	-	-
przemyski	-	T	T	-	-
przeworski	-		T	-	-
ropczycko-sędziszowski	-	T	T	-	T
rzeszowski	-	-	-	-	T
sanocki	-	T	T	T	-
stalowowolski		T	T	-	T
strzyżowski	T	T	-	T	T
tarnobrzeski	T	T	-	-	T
Miasto Krosno	-	-	T	T	-
Miasto Rzeszów	-	-	T	-	-
Miasto Tarnobrzeg	T	-	-	T	T
Miasto Przemyśl	-	-	T	-	T

Źródło: opracowanie własne

W perspektywie finansowej 2007-2013 projekty z zakresu systemów informacji przestrzennej zrealizowało 7 (28%) powiatów i miast na prawach powiatu. Ponadto projekty, których celem było wytworzenie systemu informacji przestrzennej realizowały gminy: Boguchwała, Cieszanów oraz miasto Sanok. W projekcie ZSIN-1 realizowanym we współpracy z Głównym Geodetą Kraju uczestniczy 9 (36%) powiatów.

W ramach RPO WP na lata 2007-2013 w województwie podkarpackim realizowany był projekt Podkarpacki System e-Administracji Publicznej z zakresu informatyzacji administracji publicznej. W projekcie uczestniczyło 159 jednostek samorządu terytorialnego, w tym 16 powiatów (64%). Produktami tego projektu było wdrożenie w jst uczestniczących w projekcie elektronicznych obiegów dokumentów oraz doposażono urzędy w sprzęt informatyczny (komputery, serwery, urządzenia drukujące w formacie A3, infomaty, itp.). W projekcie zostało wytworzonych 200 e-usług na poziomie 1, 150 na poziomie 2, 50 na poziomie 3 oraz 20 na poziomie 4.

Część z pytań w ankietach dotyczyła deklaracji zapotrzebowania powiatów na określone usługi, sprzęt informatyczny i oprogramowanie dziedzinowe. Potrzebę zakupu w ramach projektu PSIP oprogramowania z zakresu analizy przestrzennej, w tym 3D zadeklarowało 12 powiatów (48%). Potrzebę zakupu programowania wspierającego odbiory prac terenowych zadeklarowało 7 (28%) powiatów. Potrzebę jeszcze innego oprogramowania (nie wymienionego w ankiecie) zadeklarowało 8 (32%) powiatów.

W ramach przeprowadzonej inwentaryzacji zweryfikowano stan dysponowania aktualnie posiadanego przez powiaty oprogramowaniem służącego do realizacji zadań związanych informacją przestrzenną. Zakres używania przez powiaty oprogramowaniem firmy GEOBID przedstawia się następująco:

- EWMAPA – system obsługujący grafikę komputerową do prowadzenia mapy zasadniczej – używanie zadeklarowało 17 powiatów i miast grodzkich, co stanowi 68% całości województwa;
- EWOPIS system do zakładania oraz prowadzenia ewidencji gruntów, budynków i lokali – używa 15 powiatów i miast na prawach powiatu (60%);
- OSRODEK - system ewidencji i zarządzania dokumentami w ośrodkach dokumentacji geodezyjnej i kartograficznej – używanie programu zadeklarowało 17 powiatów i miast grodzkich, co stanowi 68% całości województwa;
- BANK OSNÓW – bank poziomych i wysokościowych osnów geodezyjnych – używa 16 powiatów i miast na prawach powiatu (64%);
- Korzystanie z pozostałych modułów tego pakietu oprogramowania nie przekracza 40% powiatów.

Korzystanie z poszczególnych modułów oprogramowania firmy Geomatyka zadeklarowało:

- Turbo EwiD – 7 powiatów (lub miast na prawach powiatu), co stanowi niespełna 28% jednostek szczebla powiatowego;
- WEBEwiD – 6 powiatów (24%);
- Korzystanie z innych modułów tego producenta nie przekracza 10%.

Integrację istniejących w powiecie baz danych z Geoportalem posiada: EGiB – 10 (40%) powiatów, GESUT – 4 (16%), BDOT500 – 2 (8%) powiaty. Bazy danych zintegrowane zostały z innymi systemami w zakresie: EGiB – 4 (16%), GESUT – 2 (8%), BDOT500 – 2 (8%). Użytkowanie baz danych, ale bez integracji z jakimkolwiek systemem informatycznym ma miejsce w: EGiB – 5 (20%), GESUT – 7 (28%), BDOT500 – 7 (28%) powiatach.

Kolejne pytanie dotyczyło potrzeb, jakie należy zaspokoić w ramach projektu PSIP. Na poszczególne zadania wskazało:

- Aktualizacja baz EGiB – 25 powiatów (100%)

- Aktualizacja baz GESUT – 19 powiatów (76%)
- Aktualizacja baz BDOT500 – 20 powiatów (80%)
- Zakup infrastruktury serwerowej – 21 powiatów (84%)
- Zakup infrastruktury związanej z bezpieczeństwem danych – 19 powiatów (76%)
- Zakup macierzy dyskowych – 18 powiatów (72%)
- Zakup oprogramowania bazodanowego – 10 powiatów (40%)
- Zakup oprogramowania dziedzinowego – 12 powiatów (48%)
- Oprogramowanie wspierające system zarządzania kryzysowego – 8 powiatów (32%)

Jedno z pytań ankiety dotyczyło wyrażenia opinii, co do zasadności przystępowania gmin do projektu. Takie działanie za zasadne uznaje 10 powiatów (40%). Część z powiatów, które nie zadeklarowały takiej potrzeby argumentuje to faktem, że w ich przypadku takie działanie miało już miejsce lub nie podaje żadnego powodu.

Z uwagi na zauważoną w trakcie prowadzenia analiz rozbieżność w interpretacji pytań (przez poszczególne powiaty), niektóre z odpowiedzi skorygowano poprzez weryfikację danych z dostępnych źródeł, natomiast część poprzez dodatkowe wyjaśnienia. W trakcie dalszych analiz konieczna jednak będzie szersza weryfikacja wraz z uzupełnieniem brakujących informacji.

5. Zakres realizacji projektu

W założeniu projekt ma za zadanie utworzenie nowych, unikatowych usług świadczonych drogą internetową. Projektowane usługi mają być udostępniane na trzech poziomach administracji samorządowej, tj. poziomie wojewódzkim, powiatowym oraz gminnym. Zakres rzeczowy i finansowy projektu dotyczy jednostek samorządu terytorialnego szczebla wojewódzkiego (województwo podkarpackie) oraz szczebla powiatowego (starostwa powiatowe). W projekcie zakłada się również udział jednostek szczebla gminnego, ale bez zaangażowania finansowego, a jedynie z możliwością wykorzystania istniejących w Projekcie usług i funkcjonalności na potrzeby zadań gmin. Z uwagi na fakt, iż nie zakłada się udziału w Projekcie JST szczebla gminnego z zakresem rzeczowym, dlatego udostępniane usługi uzależnione będą od potrzeb zadeklarowanych przez miasta na prawach powiatów. Zakłada się, że mogą to być funkcjonalności związane z udostępnianiem miejscowych planów zagospodarowania przestrzennego, baz danych adresowych, studiów uwarunkowań i kierunków zagospodarowania terenu, warunki zabudowy, granice polno-leśne, itp.

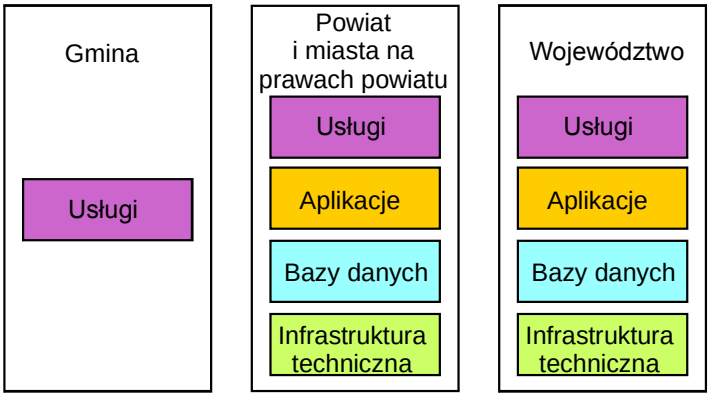

Rys.2. Infrastruktura Informacji Przestrzennej Województwa Podkarpackiego

Zakłada się, że wszystkie postępowania przetargowe przeprowadzone zostaną w pełnym trybie unijnym. Projekt systemu (wraz z niezbędnymi dokumentami) musi być napisany w taki sposób, aby zapewnił zasadę neutralności technologicznej i nie wskazywał lub faworyzował jakiejkolwiek technologii bądź oprogramowania. Wyjątkiem może być odwołanie się do obowiązujących norm europejskich i krajowych, powszechnie stosowanych technologii o charakterze standardów oraz niezbędnych założeń technicznych. Kolejnym wymogiem, jaki stawia się projektowanemu systemowi jest jego otwartość i interoperacyjność.

W ramach projektu Podkarpacki System Informacji Publicznej przewiduje się możliwość realizacji następujących elementów stanowiących zakres rzeczowy projektu:

- budowa regionalnego (wojewódzkiego) systemu infrastruktury informacji przestrzennej;
- wytworzenie na potrzeby projektu PSIP niezbędnych aplikacji systemu infrastruktury informacji przestrzennej o charakterze regionalnym (wojewódzkim);
- wytworzenie na potrzeby powiatowych systemów informatycznych niezbędnych aplikacji służących do zarządzania systemem informacji przestrzennej i udostępniania e-usług;
- opracowanie i wytworzenie e-usług obejmujących zadania związane informacją przestrzenną, jak również innymi warstwami tematycznymi wykorzystującymi mapy topograficzne znajdujące się w zasobach powiatów i województwa;
- utworzenie, aktualizacja oraz digitalizacja zasobów Ewidencji Gruntów i Budynków w zakresie niezbędnym do prawidłowej realizacji obowiązków wynikających z przepisów prawa. Ograniczeniem jest jednak maksymalna wielkość kosztów uznanych w warunkach konkursu za koszty kwalifikowane;
- utworzenie, aktualizacja oraz digitalizacja zasobów Bazy Danych Obiektów Topograficznych BDOT500 w zakresie niezbędnym do prawidłowej realizacji obowiązków wynikających z przepisów prawa. Ograniczeniem jest jednak maksymalna wielkość kosztów uznanych w warunkach konkursu za koszty kwalifikowane;
- aktualizacja Bazy Danych Obiektów Topograficznych (BDOT10k) w zakresie niezbędnym do prawidłowej realizacji obowiązków wynikających z przepisów prawa;
- utworzenie cyfrowych map topograficznych w skali 1:10 000 w zakresie niezbędnym do prawidłowej realizacji obowiązków wynikających z przepisów prawa;
- utworzenie, aktualizacja oraz digitalizacja zasobów Bazy Geodezyjnej Ewidencji Sieci Uzbrojenia Terenu w zakresie niezbędnym do prawidłowej realizacji obowiązków wynikających z przepisów prawa. Ograniczeniem jest jednak maksymalna wielkość kosztów uznanych w warunkach konkursu za koszty kwalifikowane;
- integracja systemów informacji przestrzennej z wytypowanymi systemami i aplikacjami dziedzinowymi powiatu (w tym np. elektronicznymi obiegami dokumentów i oprogramowaniem związanym z obsługą geodezyjną interesantów);
- integracja powiatowych systemów informacji przestrzennej i baz referencyjnych z systemem ZSIN. Zakres takiej integracji poprzedzony powinien zostać wcześniejszą analizą stanu prawnego i faktycznego w celu zidentyfikowania wszystkich potencjalnych zagrożeń związanych z brakiem wypełnienia zadeklarowanego zakresu bądź wskaźników projektu;
- integracja powiatowych systemów informacji przestrzennej z systemem ePUAP;
- integracja powiatowych baz danych z systemem GEOPORTAL2;
- rozbudowa systemu informacji przestrzennej powiatu poprzez doposażenie w oprogramowanie dziedzinowe;
- rozbudowa systemu informacji przestrzennej powiatu poprzez doposażenie w sprzęt techniczny podnoszący jakość świadczonych usług, w tym m.in. skanery, urządzenia drukujące oraz inne urządzenia służące do odbioru prac geodezyjnych i utrzymania aktualności wytworzonych w Projekcie zasobów geodezyjnych, itp. Warunkiem takiego zakupu jest jego uzasadnienie celami Projektu;

- doposażenie powiatowych systemów informacji przestrzennej w urządzenia podnoszące bezpieczeństwo zgromadzonych i udostępnianych danych;
- zakup lub wytworzenie oprogramowania wspomagającego zarządzanie przestrzenne w powiatach, w tym również oprogramowanie wspierające procesy „zarządzania kryzysowego”;
- zakup lub wytworzenie oprogramowania wspomagającego zarządzaniem i udostępnianiem planów oraz studiów zagospodarowania przestrzennego.

Podstawowym elementem projektu PSIP jest geoportal regionalny umożliwiający realizację (udostępnianie) e-usług. Wytworzony geoportal musi posiadać przynajmniej wymienione poniżej funkcjonalności:

- działanie geoportalu oparte będzie na usłudze WMS i powinno umożliwiać podłączanie adresów innych usług WMS;
- powinien umożliwiać wiązanie obiektów znajdujących się w bazie tematycznej z punktami odniesienia na mapie podkładowej;
- powinien obsługiwać wszystkie standardowe przeglądarki internetowe bez konieczności instalowania dodatkowych aplikacji;
- powinien umożliwiać skalowanie mapy do wymagań użytkownika;
- powinien umożliwiać lokalizację widoku mapy na mapie referencyjnej;
- powinien umożliwiać lokalizację za pomocą współrzędnych geograficznych oraz nazw obszarów geograficznych (obrębów, gmin, miejscowości, itp.);
- powinien umożliwiać prezentowanie danych takich jak: ortofotomapa, dane EGiB pobierane on-line ze zreplikowanej bazy danych, mapę zasadniczą, warstwy tematyczne oraz inne obiekty które zawierać będzie system informatyczny;
- powinien umożliwiać włączanie i wyłączanie poszczególnych warstw tematycznych;
- powinien umożliwiać identyfikację obiektów na mapie oraz powiązanych z tymi obiektami informacji opisowych (podstawowych jak również skojarzonych znajdujących się w różnych bazach systemu (EGiB, GESUT, BDOT500, inne dane tematyczne);
- będzie zawierał dedykowane moduły tematyczne umożliwiające przez stronę www realizację usług typu przyjmowanie zgłoszeń robót, ich rejestracja i innych na poziomie 5, (usługi spersonalizowane) w sposób umożliwiający całościowe załatwienie sprawy bez konieczności obecności w urzędzie;
- powinien umożliwiać wyszukiwanie informacji graficznych w oparciu o dane opisowe w minimalnym zakresie: numerów działek, właścicieli nieruchomości, współrzędnych geograficznych i geodezyjnych;
- umożliwiać drukowanie zarówno obrazu mapy, jak i informacji opisowych
- powinien umożliwiać operacje pomiaru odległości po linii łamanej oraz powierzchni;
- powinien tworzyć automatycznie rejestr zdarzeń z uwzględnieniem uprawnień użytkownika;
- powinien umożliwiać zapamiętywanie aktualnego widoku mapy wraz z możliwością zapisywania tej informacji;
- powinien spełniać wymagania OGC;
- powinien cechować się interoperacyjnością i neutralnością technologiczną;
- powinien posiadać „otwarty interfejs” przez co rozumie się możliwość sprzężenia geoportalu z innymi systemami dziedzinowymi przez zewnętrzne firmy (po zakończeniu projektu) bez konieczności wykupu dodatkowych licencji.

Wymieniony zakres realizacji Projektu oraz funkcjonalności geoportalu stanowią listę otwartą, która na etapie prac projektowych mogą ulec zmianie.

Zakłada się realizację uzgodnionych działań (współdziałanie) z Głównym Urzędem Geodezji i Kartografii w zakresie koordynowania prac, wsparcia aktualizacji i digitalizacji powiatowych zasobów geodezyjnych. Określenie szczegółów współdziałania z GGK zostanie uzgodniona na etapie wykonywania Studium Wykonalności dla projektu PSIP.

Na rys. 3 przedstawiono propozycję współdziałania infrastruktury Podkarpackiego Systemu Informacji Przestrzennej z szyną usług ZSIN.

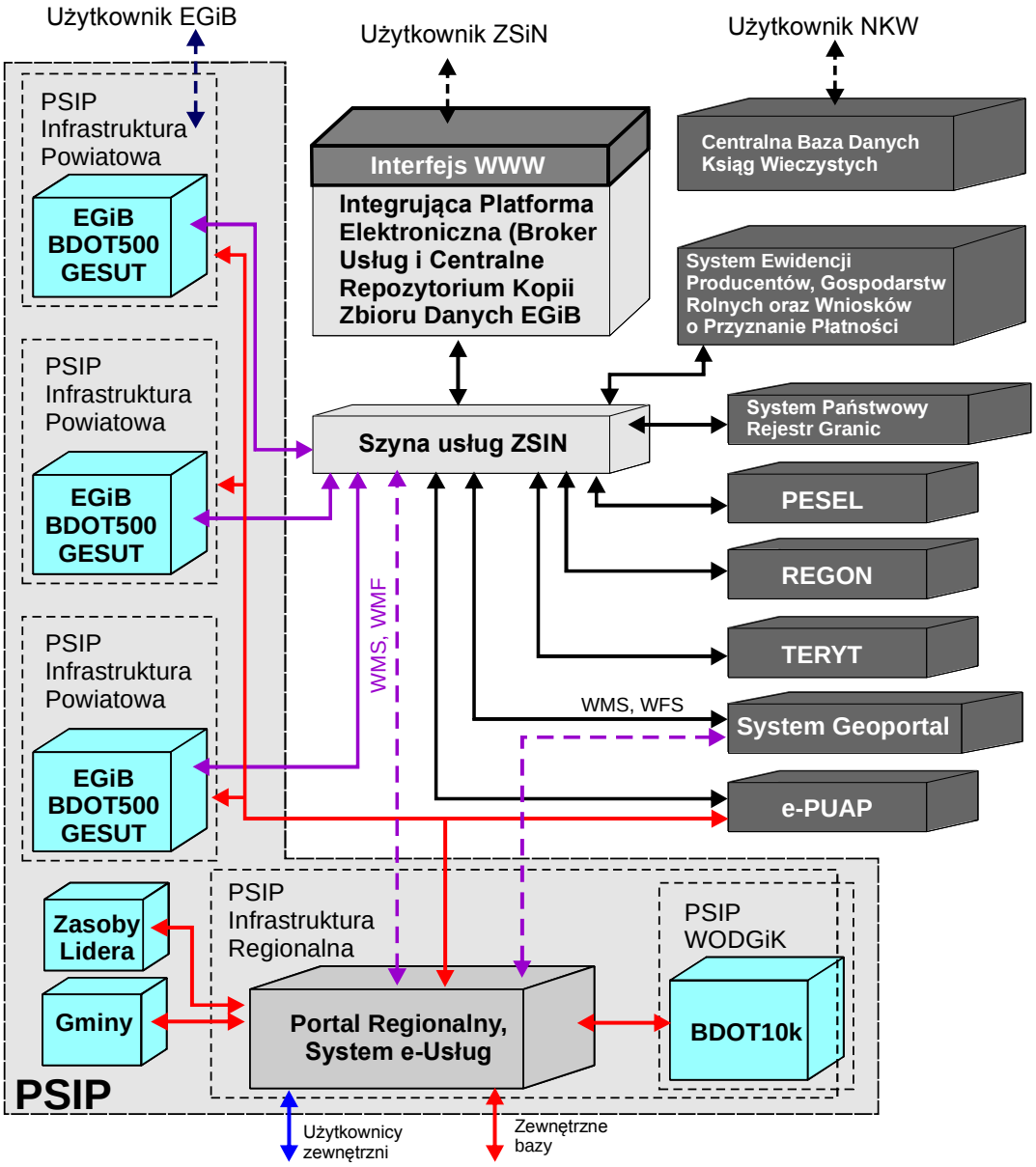

Rys.3. Współdziałanie infrastruktury Podkarpackiego Systemu Informacji Przestrzennej z szyną usług ZSIN

Dokonania uzgodnień wymaga zakres integracji PSIP z systemami „centralnymi". Z założenia części powiatowe PSIP (bazy danych EGiB, GESUT, BDOT500) muszą spełniać warunki umożliwiające ich zintegrowanie z szyną danych ZSIN. Zakres ich integracji zostanie określony w Studium Wykonalności po wykonaniu odpowiednich analiz.

Koncepcja PSIP opiera się na zasadzie, iż będzie on otwarty, podzielony na komponenty, które będą w odpowiedni sposób wzajemnie skomunikowane. Na system składać się będą powiatowe systemy baz referencyjnych oraz geoportal regionalny (wojewódzki). Geoportal regionalny będzie agregował usługi WMS wystawiane przez systemy powiatowe. Zakłada się, że

zostaną wydzielone trzy podstawowe warstwy: publiczna, zewnętrzna i wewnętrzna. Warstwa publiczna związana będzie z udostępnianiem i realizacją usług. Warstwa zewnętrzna pełnić będzie funkcję odpowiadającą za komunikację z systemami wewnętrznymi, w tym wymianę danych z systemami przechowującymi repliki baz referencyjnych powiatów. Warstwa wewnętrzna realizować będzie wymianę danych pomiędzy systemami dziedzinowymi danego urzędu oraz komponentem wojewódzkim PSIP. Komunikacja ta będzie w odpowiedni sposób autoryzowana i zabezpieczana przy udziale rozwiązań informatycznych na poziomie wojewódzkim. W projekcie PSIP nie zakłada się budowy elektronicznej skrzynki podawczej. Taka usługa będzie realizowana za pośrednictwem portalu ePUAP, z czym związana jest konieczność integracji się z tą platformą informatyczną. Ponadto wykorzystywana będzie również funkcjonalność podpisywania dokumentów za pomocą „profilu zaufanego" oraz tzw. „podpisu kwalifikowanego". Za pośrednictwem usługi WMS na Portalu Regionalnym będzie możliwe publikowanie usług wystawianych przez gminy (partnerzy bez zakresu rzeczowego) oraz Lidera (Zasoby Lidera, np. departamenty UMWP bądź jednostki organizacyjne).

W celu podniesienia bezpieczeństwa danych Podkarpackiego Systemu Informacji Przestrzennej, działania na bazach referencyjnych będzie ograniczone do niezbędnego minimum. W celu udostępnienia danych z wykorzystaniem, których świadczone będą e-usługi będą one replikowane do hurtowni danych zaimplementowanych w wojewódzkiej Infrastrukturze Informacji Przestrzennej, a także poprzez szynę ZSIN do systemu krajowego.

Całość infrastruktury projektu PSIP składać się będzie z węzłów, do których zalicza się:

- węzeł wojewódzki,
- węzły powiatowe,
- węzły gminne,
- węzły instytucjonalne – jednostek współdziałających w tworzeniu i udostępnianiu własnych tematycznych baz danych.

W celu umożliwienia integracji systemów wytworzonych w ramach projektu Podkarpacki System Informacji Przestrzennej koniecznym jest podpisanie odpowiednich porozumień, w tym z Głównym Geodetą Kraju oraz instytucją zarządzającą systemem GEOPORTAL2 i e-PUAP. Sposób ewentualnej integracji z innymi systemami dziedzinowymi, w tym TERYT, REGON, PESEL może zostać określony po przeprowadzeniu analizy zasadności oraz dokładnym zdiagnozowaniu sposobu funkcjonowania szyny usług ZSIN. Analizy wymaga również określenie sposobu realizacji płatności za część usług. Zakłada się, że powinno to nastąpić na etapie opracowywania Studium Wykonalności dla projektu PSIP.

Powiaty i miasta na prawach powiatu deklarujące uczestnictwo w projekcie to:
bieszczadzki, brzozowski, dębicki, jarosławski, jasielski, kolbuszowski, krośnieński, leski, leżajski, lubaczowski, łańcucki, mielecki, niżański, przemyski, przeworski, ropczycko-sędziszowski, rzeszowski, sanocki, stalowowolski, strzyżowski, tarnobrzeski, Miasto Krosno (miasto na prawach powiatu), Miasto Rzeszów (miasto na prawach powiatu), Miasto Tarnobrzeg (miasto na prawach powiatu), Miasto Przemyśl (miasto na prawach powiatu).

Decyzja, co do wyboru JST szczebla gminnego zostanie dokonana w kolejnym etapie realizacji Projektu, zwłaszcza po uzyskaniu rekomendacji ze strony Wykonawcy wyłonionemu w przedmiotowym postępowaniu.

W ramach Projektu planuje się wdrożyć systemy informacji przestrzennej w powiatach i miastach na prawach powiatu. Ich ostateczna liczba powinna zostać określona na etapie przygotowywania Studium Wykonalności. Również ostateczny zakres prac realizowanych w ramach projektu uzależniony jest od kilku czynników. Zasadne jest więc wykonanie kompleksowej analizy, właściwej dla dokumentu typu Studium Wykonalności. Konieczność

zróżnicowania zakresów prac wynika z wcześniej przeprowadzonych prac inwentaryzujących stan budowy infrastruktury informacji przestrzennej w województwie podkarpackim.

W Projekcie przyjmuje się, że ogłaszanie postępowań na wykonawstwo modernizacji bądź aktualizacji i digitalizacji zasobów geodezyjnych przeprowadzane będą samodzielnie przez poszczególne starostwa powiatowe. Na starostwach spoczywał będzie również ewentualny obowiązek dostarczenia danych lub dokonania inwentaryzacji na rzecz prawidłowego przygotowania dokumentacji przetargowej dotyczącej prac geodezyjnych. Etap przygotowywania wniosku o dofinansowanie projektu PSIP nie zakłada więc pozyskiwania danych niezbędnych do przeprowadzenia prac geodezyjnych. Wobec powyższego przyjęto, że wstępna inwentaryzacja dotyczyć będzie jedynie określenia zakresu rzeczowego dla projektu w rozbiciu na poszczególnych partnerów z zakresem rzeczowym. Przeprowadzona analiza pozyskanych w wyniku przeprowadzonej inwentaryzacji danych (udostępnionych w ramach tego dokumentu) prowadzi do wniosku, iż powinna ona być wystarczająca do wykonania prac studyjnych niezbędnych dla dokumentu o charakterze Studium Wykonalności, pod warunkiem znajomości przez Wykonawcę realiów rynku prac geodezyjnych. Lider Projektu nie wyklucza ponadto możliwości uzupełnienia danych o bardziej szczegółowe informacje, jeżeli zaistnieje taka potrzeba.

5.1. Część wojewódzka projektu

Centralną częścią projektu będzie wykonanie systemu informatycznego agregującego informacje z systemu wojewódzkiego, systemów powiatowych oraz ewentualnie systemów gminnych. Niewykluczone jest również pozyskiwanie danych z baz zewnętrznych podmiotów trzecich. Projektowany system będzie się składał z portalu regionalnego, który w ustalonym harmonogramie będzie replikował dane referencyjne zawarte w systemach informacji przestrzennej starostw powiatowych. System ten będzie wkomponowany w system krajowy w takim zakresie, w jakim wynika to z przepisów prawa i dokonanych uzgodnień z Głównym Geodetą Kraju.
Ideą systemu będzie brak powielania się zakresów rzeczowych, otwartość oraz interoperacyjność z innymi systemami referencyjnymi. Będzie on udostępniał e-usługi na poziomach od 1 do 5 świadczone z wykorzystaniem danych obejmujących informację przestrzenną, a także inne e-usługi wynikające z Dyrektywy INSPIRE. Ze względu na wymogi RPO WP podstawą są jednak e-usługi na poziomie od 3 wzwyż.

Struktura systemu PSIP powinna być oparta na architekturze klient – serwer, tak aby zapewniony został dostęp do funkcji systemu i danych z dowolnego stanowiska komputerowego użytkownika wewnętrznego. Struktura po stronie serwera powinna pracować na replikach danych źródłowych pochodzących z baz i modułów systemów źródłowych starostw powiatowych. Po stronie użytkownika wewnętrznego środowisko powinno obejmować rozwiązania programistyczne dedykowane końcowym użytkownikom będące aplikacjami klienckimi dostosowanymi zakresem funkcjonalnym do poszczególnych modułów systemowych obsługujących realizację zadań na stanowisku pracy użytkownika systemu (klienta wewnętrznego).

Najważniejszą rolę w systemie udostępniania informacji i e-usług geoprzestrzennych portalu regionalnego będzie pełnił moduł udostępniania i obsługi geodezyjnych baz danych działających na replikach referencyjnych baz danych z powiatów. Udostępnianie e-usług odbywać się będzie za pośrednictwem regionalnego (wojewódzkiego) portalu PSIP z wykorzystaniem funkcjonalności platformy ePUAP. Dostęp do portalu PSIP odbywać się będzie na zasadzie „cienkiego klienta”, czyli możliwość dostępu przez użytkowników

zewnętrznych z dowolnego miejsca na świecie za pomocą przeglądarki internetowej, zarówno na komputerach klasy PC, jak i na urządzeniach mobilnych.

W ramach prac wstępnych (inżynier kontraktu bądź Wykonawca IIP) opracuje bądź adaptuje na potrzeby projektu standardy i protokoły komunikacyjne umożliwiające integrację geoportalu z systemami dziedzinowymi powiatów przeznaczonymi do integracji z geoportalem bądź innymi systemami centralnymi (o ile będzie zachodzić taka potrzeba). Dotyczy to zwłaszcza obszarów nieuregulowanych rozporządzeniami.

W ramach części wojewódzkiej zostaną przeprowadzone prace mające na celu aktualizację i digitalizację zasobów Bazy Danych Obiektów Topograficznych w skali 1:10 000. Realizację tej części projektu nadzorować będzie Wojewódzki Ośrodek Dokumentacji Geodezyjnej i Kartograficznej w Rzeszowie, który wyłoni w dalszej części Projektu wykonawców prac oraz dokona odbioru wykonanych usług.

Zgodnie z uchwałą nr 45/1023/15 Zarządu Województwa za koordynację prac odpowiedzialny będzie Departament Społeczeństwa Informacyjnego Urzędu Marszałkowskiego Województwa Podkarpackiego w Rzeszowie.

Departament Społeczeństwa Informacyjnego zbadał chęć uczestnictwa w projekcie pozostałych departamentów UMWP i jednostek organizacyjnych urzędu. Spośród jednostek aktywny udział w projekcie zadeklarowały niektóre departamenty i jednostki organizacyjne Urzędu Marszałkowskiego Województwa Podkarpackiego w Rzeszowie, w szczególności:
Departament Społeczeństwa Informacyjnego – jako koordynujący projekt;
Departament Kultury i Ochrony Dziedzictwa Narodowego;
Departament Dróg i Transportu Publicznego;
Departament Ochrony Środowiska;
Departament Promocji i Współpracy Gospodarczej;
Wojewódzki Ośrodek Dokumentacji Geodezyjnej i Kartograficznej w Rzeszowie;
Wojewódzka i Miejska Biblioteka Publiczna w Rzeszowie;
Wojewódzki Dom Kultury w Rzeszowie.

Zadeklarowany przez te departamenty udział w projekcie PSIP jest zróżnicowany. Część z departamentów deklaruje chęć współpracy na etapie opracowywani e-usług, a następnie ich utrzymania w aktualności, natomiast niektóre zgłosiły jedynie propozycję e-usług, jednak nie deklarują możliwości ich bieżącej aktualizacji.

5.2. Część powiatowa projektu

Podstawowym zadaniem części powiatowej Podkarpackiego Systemu Informacji Przestrzennej będzie wykonanie systemów umożliwiających realizację wymogów określonych w Rozporządzeniu Rady Ministrów z dnia 17 stycznia 2013 roku w sprawie zintegrowanego systemu informacji o nieruchomościach. Zgodnie z uchwałą nr 45/1023/15 Zarządu Województwa Podkarpackiego w Rzeszowie z dnia 22 kwietnia 2015 r. Urząd Marszałkowski Województwa Podkarpackiego jako Lider poprowadzi z Partnerami jeden wspólny projekt, przy czym część dotyczącą zasobów geodezyjnych prowadzą właściwe jednostki samorządu terytorialnego województwa podkarpackiego. Zgodnie z podjętymi decyzjami na powiatach będzie spoczywał obowiązek przeprowadzenia postępowań w zakresie wyłonienia wykonawców aktualizacji i digitalizacji geodezyjnych zasobów powiatowych (EGiB, BDOT500, GESUT), a następnie odbioru tych prac. Przeprowadzenie postępowań przetargowych oraz odbiór prac w zakresie zaprojektowania i wdrożenia infrastruktury informacji przestrzennej zarówno części wojewódzkiej, jak i powiatowych należy do zadań Lidera projektu.

Zakres rzeczowy oraz finansowy części powiatowych będzie zróżnicowany i zależeć będzie od stanu infrastruktury informacji przestrzennej poszczególnych powiatów oraz stopnia dostosowania baz danych do wymogów prawnych, w szczególności EGiB, GESUT, BDOT500.

Różnice dotyczyć będą zwłaszcza tych powiatów, które w poprzedniej perspektywie finansowej realizowały projekty z zaangażowaniem środków Regionalnego Programu Operacyjnego Województwa Podkarpackiego na lata 2007-2013, bądź uczestniczyły w projekcie pilotażowym ZSIN – faza I realizowanym we współpracy z Głównym Geodetą Kraju.

W ogólnym zakresie w ramach projektu zakłada się wykonanie prac mających na celu zaktualizowanie powiatowych zasobów geodezyjnych (EGiB, GESUT, BDOT500), w tym prace terenowe w zakresie dopuszczonym warunkami konkursu. Zakłada się budowę infrastruktury informacji przestrzennej w tych jednostkach samorządowych, w których przeprowadzona inwentaryzacja oraz wykonana w ramach Studium Wykonalności analiza wykaże celowość i dopuszczalność takiej interwencji. W ramach Studium Wykonalności należy również dokonać analizy stanu istniejącej w powiatach infrastruktury informacji przestrzennej pod kątem braku powielania się zakresu rzeczowego projektu PSIP z projektami zrealizowanymi z wykorzystaniem środków UE w poprzedniej perspektywie finansowej oraz innych środków publicznych. W szczególności dotyczy to projektów zrealizowanych w ramach RPO WP 2007-2013 oraz projektów ZSIN-1.

Ze względu na bezpieczeństwo systemu i zgromadzonych w nim danych wskazane jest, aby miał on strukturę, która umożliwia fizyczne i logiczne odseparowanie systemu zawierającego referencyjne bazy danych od systemu służącego do ich udostępniania na zewnętrz, w tym odbiorców usług internetowych oraz zewnętrznych i wewnętrznych systemów dziedzinowych (EOD, oprogramowanie geodezyjne, GEOPORTAL, ZSIN, itp.). System powinien być tak zaprojektowany, aby zapewniał bezpieczeństwo zgromadzonych w nim danych oraz wystarczającą wydajność i pojemność.

W ogólnym przypadku udostępnianie e-usług odbywać się będzie za pośrednictwem wojewódzkiego portalu PSIP z wykorzystaniem platformy ePUAP. Ze względu na racjonalność wykorzystywania środków publicznych nie zakłada się budowy nowych portali powiatowych stawianych na infrastrukturze znajdującej się w starostwach. Udostępnianie danych i e-usług Lidera oraz partnerów PSIP odbywać się będzie poprzez portal regionalny z wykorzystaniem usługi WMS. W przypadku powiatów, które w perspektywie finansowej 2007-2013 realizowały analogiczne projekty z wykorzystaniem funduszy unijnych, współdziałanie powstałego wtedy systemu z systemem PSIP będzie musiało być określone indywidualnie. Zakłada się jednak potrzebę integracji takich systemów z systemem regionalnym (wojewódzkim) PSIP.

5.3. Struktura organizacyjna

Zgodnie z założeniami Projekt PSIP będzie zarządzany w oparciu o jedną z uznanych metodyk zarządzania projektem (np. PRINCE2). Ze względu na specyfikę projektu oraz przepisów i procedur obowiązujących w administracji publicznej, metodyka zostanie dostosowana w taki sposób, aby korespondowała z obowiązującymi procedurami. Z uwagi, iż projekt realizowany będzie w partnerstwie z jednostkami samorządu terytorialnego koniecznym jest uwzględnienie obowiązujących przepisów, które w bezpośredni sposób mają wpływ na sposób podejmowania kluczowych decyzji.

W projekcie rolę Lidera będzie pełnić Województwo Podkarpackie, a powiaty (starostwa powiatowe) będą partnerami projektu z zakresem rzeczowym. Ponadto dopuszcza się możliwość udziału w projekcie partnerów bez zakresu rzeczowego, przede wszystkim gmin województwa podkarpackiego, którym zostałoby umożliwione wystawianie własnych e-usług na portalu regionalnym. Również inne instytucje (nie wymienione w tej koncepcji) mogą być uznane za partnerów PSIP bez zakresu rzeczowego, pod warunkiem iż wykonana w ramach Studium Wykonalności analiza dopuszczać będzie taki udział. Z uwagi na niezależność poszczególnych struktur samorządowych, która ma umocowanie w przedmiotowych ustawach, poszczególne

gremia tych jednostek samorządowych muszą być uwzględnione w ścieżce decyzyjnej projektu. Do gremiów tych należą:

Instytucja Zarządzająca – Instytucja Zarządzająca Regionalnym Programem Operacyjnym Województwa Podkarpackiego (IZ RPO) odpowiada za sprawną i poprawną realizację programu. Wydaje również wytyczne, zalecenia i podręczniki dotyczące różnych aspektów związanych z realizacją programu oraz prowadzi działania promocyjno-informacyjne. Kompetencje w zakresie zarządzania programem są bardzo szerokie i obejmują m.in. opracowania, wybór projektów do dofinansowania, zlecanie płatności na rzecz beneficjentów i weryfikację poprawności ponoszonych przez nich wydatków, a także monitorowanie postępów realizacji programu i weryfikację osiąganych celów.

Sejmik Województwa Podkarpackiego – do kompetencji Sejmiku należy decyzja o przystąpieniu Województwa Podkarpackiego do realizacji projektu, w tym zaangażowanie finansowe i ujęcie wydatków w wieloletnim planie inwestycyjnym. W projekcie wymagana jest zgoda Sejmiku na przystąpienie Województwa do projektu oraz do istotnych zmian wywołujących skutek finansowy.

Rady powiatów – kompetencje rad powiatowych są identyczne jak w przypadku Sejmiku, ale odnoszą się do zakresu wynikającego z ustawy o samorządzie powiatowym oraz terenu właściwego dla danego powiatu.

Zarząd Województwa Podkarpackiego – jest organem wykonawczym samorządu województwa podkarpackiego. Zarząd Województwa jest uprawniony do wykonywania tych zadań samorządu województwa, które nie zostały zastrzeżone na rzecz sejmiku województwa i wojewódzkich jednostek organizacyjnych. W projekcie do kompetencji Zarządu należy przygotowanie uchwał Sejmiku Województwa w zakresie wyrażenia zgody na finansowanie projektu i zmian w Wieloletnim Planie Finansowym, decyzje finansowe oraz organizacyjne, w tym wyznaczenie Koordynatora Projektu.

Zarządy powiatów – są organami wykonawczymi powiatu. W miastach na prawach powiatu funkcję zarządu pełni prezydent miasta. Zarządy powiatów pod względem kompetencji w hierarchii zarządczej powiatu są odpowiednikiem Zarządu Województwa.

Komitet sterujący – to ciało decyzyjne podejmujące kluczowe decyzje w projekcie. W jego skład wchodzą przedstawiciele Województwa oraz reprezentanci Powiatów. W stosunku do metodyki PRINCE2 nie przewiduje się w nim udziału przedstawiciela dostawcy.

Grupa Robocza – w skład Grupy Roboczej wchodzą wytypowani przez Konwent Starostów przedstawiciele powiatów, przedstawiciele departamentów Urzędu Marszałkowskiego zaangażowani w projekt oraz przedstawiciel Głównego Geodety Kraju lub/i Wojewody Podkarpackiego (np. Podkarpacki Wojewódzki Inspektor Nadzoru Geodezyjnego i Kartograficznego).

Departament Społeczeństwa Informacyjnego – Departament Urzędu Marszałkowskiego Województwa Podkarpackiego odpowiedzialny za koordynowanie projektu PSIP, który w projekcie pełni funkcję Zespołu Zadaniowego Lidera.

Koordynator Projektu – Osoba wyznaczona przez Zarząd Województwa Podkarpackiego do prowadzenia i koordynacji prac w projekcie PSIP.

Inżynier Kontraktu – Firma zewnętrzna wyłoniona w postępowaniu przetargowym, której zadaniem jest zarządzanie realizacją projektu PSIP.

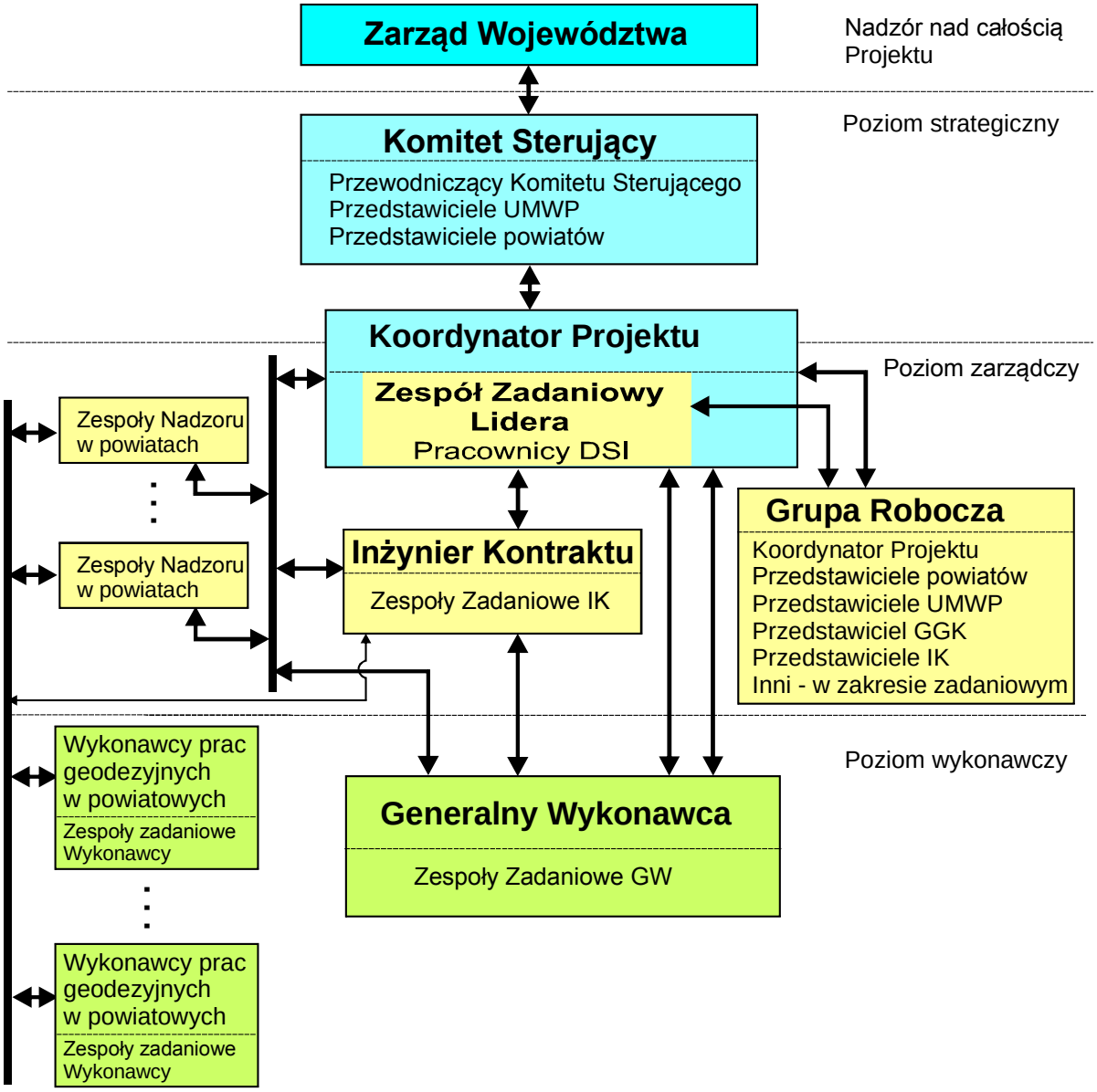

Rys.4. Struktura zarządcza projektu Podkarpacki System Informacji Przestrzennej

Projekt PSIP realizowany będzie w partnerstwie jednostek samorządu terytorialnego. Istniejące prawodawstwo narzuca tryb zatwierdzania kluczowych dla Projektu decyzji, a margines dopuszczalnych na etapie realizacyjnym zmian jest ograniczony. Dlatego uwzględniając istniejące uwarunkowania, w strukturze Komitetu Sterującego nie uwzględniono Generalnego Wykonawcy (zmiana w stosunku do metodyki PRINCE2). Rozwiązywanie ewentualnych problemów przesunięto na Grupę Roboczą oraz Koordynatora Projektu, a zatwierdzanie tych zmian dokonywane będzie w ramach zakresu i kompetencji poszczególnych Partnerów.

5.4. Część techniczna

W ramach projektu Podkarpacki System Informacji Przestrzennej zakłada się budowę infrastruktury informatycznej, w szczególności:

- budowę regionalnego (wojewódzkiego) portalu informacji przestrzennej;
- budowę lub modernizację powiatowych systemów referencyjnych baz danych EGiB, GESUT, BDOT;

- modernizację infrastruktury technicznej na potrzeby referencyjnych baz danych w powiatach, w zakresie zasadności i dopuszczalności takich działań;
- doposażenie powiatowych systemów informatycznych w macierze dyskowe umożliwiające gromadzenie danych związanych z informacją przestrzenną;
- zakup serwerów dla powiatów na potrzeby przedmiotowych baz danych (o ile zostanie zidentyfikowana taka potrzeba);
- zakup urządzeń zabezpieczenia brzegów sieci w celu podniesienie bezpieczeństwa projektowanego systemu w powiatach (w tych powiatach, w których system informatyczny nie gwarantuje zakładanego bezpieczeństwa lub jest niewydolny w stosunku do nowych potrzeb);
- zakup stacji graficznych w celu umożliwienia powiatom wykonywania zadań na zakładanym poziomie;
- zakup urządzeń typu skanery, plotery, drukarki, itp. na potrzeby obsługi interesantów urzędów;
- zakup urządzeń i oprogramowania wspierającego odbiory prac geodezyjnych oraz utrzymania aktualności funkcjonujących baz danych referencyjnych;
- zakup oprogramowania dziedzinowego.

Ostateczny zakres rzeczowy zostanie określony po przeprowadzeniu analiz dokonanych w ramach Studium Wykonalności uwzględniających ograniczenia finansowe i formalno-prawne projektu Podkarpacki System Informacji Przestrzennej.

5.5. Propozycje przykładowych e-usług zdiagnozowanych w trakcie inwentaryzacji

Pod pojęciem e-usługi rozumie się wykonanie usługi świadczonej bez jednoczesnej obecności stron (na odległość), poprzez przekaz danych na indywidualne żądanie usługobiorcy, przesyłanej i otrzymywanej za pomocą urządzeń do elektronicznego przetwarzania, włącznie z kompresją cyfrową, i przechowywania danych, która jest w całości nadawana, odbierana lub transmitowana za pomocą sieci telekomunikacyjnej w rozumieniu ustawy z dnia 16 lipca 2004 r. – Prawo telekomunikacyjne.

Wytworzenie e-usług jest podstawowym wymogiem każdego z projektów dofinansowanych w ramach II osi priorytetowej Cyfrowe Podkarpackie Regionalnego Programu Operacyjnego Województwa Podkarpackiego na lata 2014-2020.

E-usługa o stopniu dojrzałości 3 umożliwia transfer danych w dwóch kierunkach: od usługodawcy do klienta oraz od klienta do usługodawcy. Typowym sposobem jej realizacji jest pobranie, wypełnienie i odesłanie formularza drogą elektroniczną.

E-usługa o stopniu dojrzałości 4 umożliwia pełne załatwienie danej sprawy drogą elektroniczną, łącznie z ewentualną płatnością. W ramach wskaźnika należy ujmować również usługi o stopniu dojrzałości 5, czyli takie, które oprócz możliwości pełnego załatwienia danej sprawy zawierają dodatkowo mechanizmy personalizacji, tj. dostosowania sposobu świadczenia do szczególnych uwarunkowań i potrzeb klienta (np. oferowanie częściowo wypełnionych formularzy, poinformowanie klienta sms-em o zbliżającej się potrzebie wykonania danej czynności urzędowej).

W celu zidentyfikowania potrzeb departamentów Urzędu Marszałkowskiego Województwa Podkarpackiego i jednostek organizacyjnych województwa na świadczenie e-usług wynikających z Dyrektywy INSPIRE przeprowadzono rozpoznanie ankietowe. W jego wyniku do Departamentu Społeczeństwa Informacyjnego spłynęło 29 ankiet, przy czym 19 ankiet zostało wypełnionych przez departamenty UMWP, 10 ankiet wypełniły jednostki organizacyjne Województwa. Ankietyzacja została poprzedzona spotkaniem o charakterze

organizacyjnym, podczas którego obszernie wyjaśniono problematykę dotyczącą przygotowywanego projektu oraz e-usług. Z uzyskanych odpowiedzi wynika, że część departamentów (w tym jednostek równorzędnych oraz jednostek organizacyjnych Województwa) nie przewiduje możliwości swojego uczestnictwa w projekcie, natomiast część deklaruje w jakiejś formie swój udział. Niektóre z zainteresowanych udziałem departamentów wskazało ponadto na potencjalne usługi, jakie można by przygotować w ramach projektu.
Wskazane e-usługi dotyczyły takich obszarów jak:

- turystyka;
- kultura;
- ochrona środowiska;
- transport zbiorowy.

W ankietach, które spłynęły do Departamentu Społeczeństwa Informacyjnego, starostwa powiatowe zaproponowały zestawy e-usług, które chciałyby świadczyć w ramach projektowanego systemu informacji przestrzennej. Ze względu na konieczność weryfikacji unikatowości oraz możliwości i zasadności świadczenia ich na poziomie co najmniej trzecim nie zostaną one podawane w całości w tym opracowaniu, a jedynie wskazane jako przykładowe. Zakłada się przy tym, że właściwym dokumentem do ich przedstawienia będzie Studium Wykonalności.
Wskazane w ankietach e-usługi to, np.:

- wydanie wypisów i wyrysów z bazy EGiB oraz innych materiałów zasobu;
- wnioski o najem i dzierżawę nieruchomości Powiatu bądź starostwa powiatowego;
- wnioski o przekształcenie prawa użytkowania wieczystego w prawo własności;
- udostępnienie danych PZGiK (zamówienie, opłata, pobranie);
- udostępnianie on-line rzeczoznawcom danych RCiWN;
- rozbudowa systemu obsługi spraw edukacji i szkolnictwa powiatu przez portal www;
- wniosek o udostępnienie informacji o posiadanych gruntach do celów emerytalnych;
- usługi związane z MPZP oraz SUiKZP;
- przyjęcie dokumentacji geodezyjnej do zasobu;
- zmiana danych objętych EGiB;
- obsługa komorników, urzędów skarbowych, policji;
- mapa punktów selektywnej zbiórki odpadów komunalnych z możliwością zgłaszania uwag;
- mapa wezbrań wód wraz z możliwością zgłoszeń zagrożeń;

Ostateczny zestaw udostępnianych w ramach projektu e-usług zostanie określony po przeprowadzeniu analiz uwzględniających ograniczenia finansowe i formalno-prawne projektu Podkarpacki System Informacji Przestrzennej.

6. Ogólne uwarunkowania realizacji projektu PSIP

W trakcie realizacji projektu, na każdym jego etapie należy przestrzegać określonych uwarunkowań i ograniczeń. Ważnym jest, aby projekty informatyczne realizowane w ramach drugiej osi priorytetowej miały zdolność do wspólnego działania na rzecz realizacji zadań publicznych. Z tak rozumianą interoperacyjnością wiąże się pojęcie interoperacyjności teleinformatycznej, która jest definiowana jako zdolność systemów teleinformatycznych oraz wspieranych przez nie procesów do wymiany danych.

Kolejną ważną zasadą, jakiej należy przestrzegać w trakcie prowadzenia postępowania na wyłonienie podmiotu realizującego każde z zadań Projektu, jest neutralność technologiczna. Jest to zasada równego traktowania przez administrację publiczną rywalizujących z sobą technologii

różnych podmiotów operujących na rynku informatycznym i stwarzania warunków do ich uczciwej konkurencji poprzez:

- ograniczenie możliwości utajniania rozwiązań technologicznych, którego skutkiem jest uniemożliwienie powstania konkurencyjnych produktów;
- zabranianie narzucania stosowania określonych rozwiązań technologicznych w sytuacji, gdy istnieją konkurencyjne rozwiązania.

Ze względu na korzyści dla Projektu zakłada się, że przy jego realizacji będzie wymagane od wykonawcy wytworzenie oprogramowania wykonanego w otwartych standardach.
Standard otwarty w rozumieniu "European Interoperability Framework for Pan-European eGovernment Services" 2004, VERSION 1.0 jest standardem, który łącznie spełnia następujące cztery warunki:

- jest przyjęty i zarządzany przez niedochodową organizację, a jego rozwój odbywa się w drodze otwartego procesu podejmowania decyzji, w którym mogą uczestniczyć wszyscy zainteresowani;
- jest opublikowany, a jego specyfikacja jest dostępna dla wszystkich zainteresowanych bezpłatnie lub po kosztach sporządzenia kopii oraz możliwa dla wszystkich do kopiowania, dystrybuowania i używania również bezpłatnie lub po kosztach operacyjnych;
- wszelkie związane z nim prawa autorskie, patenty i inna własność przemysłowa są nieodwołalnie udostępnione bez opłat;
- nie ma żadnych ograniczeń w jego wykorzystaniu.

Innym istotnym elementem przygotowania projektu jest prawidłowe określenie jego zakresu rzeczowego w odniesieniu do kosztów, jakie należy ponieść na jego realizację. Ze względu na tryb konkursowy, w jakim wyłaniane będą projekty uzyskujące dofinansowanie, zmiana zakresu rzeczowego w trakcie realizacji projektu może wiązać się z koniecznością jego ponownej oceny.

Uzyskanie dofinansowania ze środków Europejskiego Funduszu Rozwoju Regionalnego związane jest z koniecznością utrzymania wskaźników projektu w całym okresie jego trwałości. Zgodnie z postanowieniami art. 57 Rozporządzenia Rady Nr 1083/2006, trwałość projektów współfinansowanych ze środków funduszy strukturalnych musi być zachowana przez okres pięciu lat od daty zakończenia projektu. Poprzez datę zakończenia projektu należy rozumieć termin realizacji projektu określony w Umowie o dofinansowanie projektu i Zasadach, z uwzględnieniem przepisów art. 88 Rozporządzenia Rady (WE) Nr 1083/2006. W przypadku projektów realizowanych w celu utrzymania inwestycji lub miejsc pracy stworzonych przez MSP trwałość projektu musi być zachowana przez 3 lata od daty jego zakończenia.

Pojęcie „trwałości projektu" rozumiane jest jako niepoddanie projektu tzw. zasadniczej modyfikacji tj.:

- modyfikacji mającej wpływ na charakter lub warunki realizacji projektu lub powodującej uzyskanie nieuzasadnionej korzyści przez przedsiębiorstwo lub podmiot publiczny oraz
- wynikającej ze zmiany charakteru własności elementu infrastruktury albo z zaprzestania działalności produkcyjnej.

Spełnienie obowiązku trwałości projektu podlega monitoringowi. Wydatki poniesione na rzecz projektu, który zostanie poddany znaczącym modyfikacjom, będą objęte procedurą odzyskiwania zgodnie z art. 98-102 Rozporządzenia Rady Nr (WE) 1083/2006. Przyznane i wypłacone dofinansowanie pozostanie u Beneficjenta tylko w przypadku, kiedy trwałość projektu zostanie zachowana.

Analiza kosztów zapewnienia trwałości projektu Podkarpacki System Informacji Przestrzennej dokonana w ramach Studium Wykonalności powinna dotyczyć przynajmniej takich obszarów jak:

- szacowania kosztów funkcjonowania PSIP na etapie jego użytkowania;
- wariantowego oszacowania warunków opieki serwisowej na etapie użytkowania systemu;

- analiza kosztów licencjonowania produktów projektu PSIP;
- analizy możliwości rozwoju (w tym dołączania innych podmiotów) na etapie eksploatacji projektu PSIP z uwzględnieniem typów potencjalnych nowych partnerów i skutków finansowych z tym związanych;
- zasadności (lub braku zasadności) liczenia luki finansowej dla poszczególnych modeli funkcjonowania PSIP pod względem możliwości dołączania do projektu (w okresie jego eksploatacji) nowych partnerów.

W ramach części regionalnej planuje się powstanie infrastruktury informacji przestrzennej o charakterze wojewódzkim. W Założeniach do koncepcji realizacji projektu Podkarpacki System Informacji Przestrzennej (PSIP) nie przesądza się o sposobie zarządzania systemem informatycznym w okresie trwałości, pozostawiając decyzję na późniejszy etap przygotowań. Wybór modelu utrzymania Projektu jest istotny ze względu na koszty funkcjonowania systemu i warunków ich ewentualnego podziału na poszczególnych partnerów. Na etapie opracowywania Założeń zidentyfikowano cztery możliwe warianty utrzymania PSIP.

Wariant I – nad wytworzonym w ramach projektu systemem informatycznym opiekę techniczną sprawować będzie Biuro Obsługi Informatycznej Urzędu Marszałkowskiego Województwa Podkarpackiego.

Wariant II – nad wytworzonym w ramach projektu systemem informatycznym opiekę techniczną sprawować będzie Oddział Utrzymania Projektu Departamentu Społeczeństwa Informacyjnego Urzędu Marszałkowskiego Województwa Podkarpackiego.

Wariant III – po zakończeniu projektu opiekę nad systemem powierza się firmie outsourcingowej lecz system zlokalizowany będzie w serwerowni UMWP.

Wariant IV – po zakończeniu projektu opiekę nad systemem powierza się firmie outsourcingowej, a system informatyczny zlokalizowany będzie poza serwerownią UMWP.

W skład infrastruktury powiatowej wejdą systemy informatyczne ulokowane w tych powiatach województwa, dla których zostaną one wykonane. Również w tym przypadku zakłada się, że zostanie wykupiona usługa wsparcia technicznego dla systemu i oprogramowania na czas określony w ofercie Wykonawcy. Za utrzymanie systemu w okresie trwałości odpowiedzialny będzie każdy z powiatów we własnym zakresie. Koszty finansowe utrzymania poszczególnych części powiatowych ponosić będą właściwe starostwa powiatowe.

7. Uwarunkowania związane z realizacją projektu PSIP

Prawidłowość wdrożenia każdego systemu informatycznego jest zadaniem trudnym i wymagającym uwzględnienia wielu czynników, często niezależnych od inwestora. Podstawą sukcesu polegającego na efektywnym wdrożeniu systemu informacji przestrzennej jest:

- osobiste zaangażowanie najwyższego kierownictwa instytucji administracji publicznej przystępującego do Projektu;
- zabezpieczenie środków finansowych na wkład własny przez partnerów projektu;
- dobra współpraca pomiędzy Liderem, a partnerami projektu;
- integracja powstałego w ramach Projektu oprogramowania z innymi systemami dziedzinowymi w taki sposób, aby nie występowała potrzeba przenoszenia danych z wykorzystaniem zewnętrznych nośników;
- zaprojektowanie systemu zapewniającego bezpieczeństwo informacji w instytucjach administracji publicznej;
- wybór kompetentnego podmiotu świadczącego usługę Inżyniera Kontraktu;

- wybór Wykonawcy gwarantującego prawidłowe wywiązanie się z kontraktu;
- odpowiednie kompetencje ICT pracowników instytucji administracji publicznej;
- standaryzacja rozwiązań dla e-government na poziomie krajowym;
- odpowiednie warunki licencjonowania produktów projektu;
- właściwie zawarte umowy utrzymaniowe, w tym czasy SLA;
- odpowiednie szkolenia kadry pracowniczej.

Ze względu, iż w ramach drugiej osi priorytetowej RPO WP nie przewiduje się kwalifikowalności wydatków związanych ze szkoleniami, mogą być one dokonywane w ograniczonym zakresie w ramach instruktażu stanowiskowego, lub poprzez inny projekt realizowany w ramach innej osi priorytetowej.

Realizacja każdego projektu związana jest z określonymi ryzykami. Ich identyfikacja na etapie prac przygotowawczych jest ważnym elementem umożliwiającym ograniczenie zdiagnozowanych zagrożeń lub ich niekorzystnych skutków. Ze względu na wielkość projektu, jego krótki czas realizacji oraz możliwość zmian warunków na rynku prac geodezyjnych brak monitorowania takich potencjalnych zagrożeń, może wywierać negatywne skutki np. w postaci korekty finansowej lub pojawienia się nieprzewidzianych kosztów finansowych.

Ze względu na planowany termin ogłoszenia konkursu na dofinansowanie projektów realizowanych w ramach drugiej osi priorytetowej (III kwartał 2015 r.) i konieczność przygotowania obszernej dokumentacji do projektu PSIP istnieje ryzyko opóźnień w przygotowaniu niezbędnej dokumentacji, co może skutkować niemożnością złożenia wniosku w terminie.

Inne zagrożenie związane jest z tym, że w wyniku postępowania na wyłonienie Wykonawcy bądź Inżyniera Kontraktu prowadzonego w trybie PZP, określone w postępowaniu kryteria może spełnić wykonawca, którego kompetencje będą niewystarczające, aby podołać realizowanemu zadaniu. W celu ograniczenia tego typu zagrożeniom należy na etapie przygotowywania OPZ i SIWZ dołożyć wszelkiej staranności, aby sformułować właściwe warunki, w wyniku których wyłoniony zostanie podmiot gwarantujący należyte wykonanie wszystkich prac. Ponadto należy z należytą starannością monitorować stan prac i w razie stwierdzenia braku postępu prac podejmować stosowne do stwierdzonego ryzyka kroki zaradcze.

Wielkość Projektu PSIP i związany z tym koszt oraz wpływ na lokalny rynek może prowadzić do walki o kontrakt przez wiele firm, co może skutkować odwołaniami i przedłużaniem się daty wyłonienia Wykonawcy, co niekorzystnie wpływałoby na cele Projektu.

Ze względu, iż przeprowadzone szacunki, co do kosztów wykonania robót geodezyjnych zostały sporządzone przez geodetów powiatowych na podstawie danych z prac wykonywanych w poprzednim okresie czasu, mogą się więc różnić od tych, które dotyczyć będą bieżących prac wykonywanych w ramach Projektu. Ze względu na zakres prac, rozłożenie terytorialne oraz wiele niewiadomych wynikających z uwarunkowań rynku w chwili ogłaszania postępowań, rzeczywiste koszty należy traktować z dużą ostrożnością. Na ich wysokość wpływ będzie miało ewentualne nasycenie rynku zapotrzebowaniem na wykonanie prac w terminie umożliwiającym wywiązanie się władz powiatowych z ustawowych zobowiązań. Kumulowanie się tych prac w końcowym terminie zakreślonym ustawą, może skutkować znaczącym wzrostem kosztów ich wykonania.

Specyfiką projektów realizowanych w jednostkach sektora publicznego jest bardzo ograniczony zakres tolerancji na zmiany w obszarze czasu realizacji i kosztów projektu. Po rozstrzygnięciu postępowania przetargowego na wyłonienie Wykonawcy zadań dokonywanie jakichkolwiek zmian jest trudne i wymaga wcześniejszego przewidzenia możliwości ich wystąpienia. Dlatego na etapie prac przygotowawczych należy przeanalizować potrzebę

wystąpienia ewentualnych zamówień uzupełniających i jeżeli takowe zostaną zdiagnozowane, to należy uwzględnić taki warunek w postępowaniu przetargowym.

W tabeli 7 przedstawiono wstępny harmonogram realizacji projektu Podkarpacki System Informacji Przestrzennej. Ze względu na występowanie wielu uwarunkowań niezależnych od Lidera Projektu, może zaistnieć potrzeba jego zmiany. Na etapie składania wniosku o dofinansowanie projektu określony zostanie termin rzeczowej realizacji projektu.

Tabela.7. Harmonogram realizacji projektu

Lp	Zadanie w projekcie	Początek	Koniec
1	Przygotowanie koncepcji i SIWZ na wykonawstwo dokumentacji	VII 2015	
2	Uruchomienia procedury wyboru wykonawcy dokumentacji	VII 2015	VIII 2015
3	Podpisanie deklaracji uczestnictwa	VIII 2015	
4	Wybór wykonawcy dokumentacji	IX 2015	IX 2015
5	Podpisanie porozumienia z GGK	IX 2015	
6	Wykonanie przez wykonawcę dokumentacji projektowej	IX 2015	XII 2015
7	Podpisanie umów partnerskich	XI/XII 2015	
8	Złożenie wniosku o dofinansowanie	XII 2015	
9	Podpisanie umowy na dofinansowanie projektu	1Q2015	
10	Ogłoszenie postępowania na wyłonienie Inżyniera Kontraktu	1Q 2016	3Q 2016
11	Ogłoszenie postępowania na realizację części informatycznej	1Q 2016	3Q 2016
12	Ogłoszenie postępowań na ewentualne wykonanie ortofotomap	1Q 2016	
13	Ogłoszenie postępowań przez powiaty na wykonawstwo oraz aktualizację zasobów geodezyjnych	1Q 2016	3Q 2016
14	Ogłoszenie postępowania na wybór Generalnego Wykonawcy projektu PSIP	2Q 2016	4Q 2016
15	Realizacja prac geodezyjno-aktualizacyjnych oraz wykonanie systemu informacji przestrzennej	2Q 2016	TRP*
16	Aktualizacja baz BDOT 10k i opracowanie mapy topograficznej w skali 1:10 000	3Q 2016	TRP*
17	Zakończenie rzeczowe projektu PSIP	TRP*	
18	Zakończenie finansowe projektu PSIP	TRP + 1Q	

*TRRP – oznacza: Termin Rzeczowej Realizacji Projektu ustalony we wniosku o dofinansowanie projektu PSIP

Harmonogram ma charakter poglądowy. Przygotowując działania w projekcie PSIP należy mieć również na uwadze, że w 2019 roku będzie miała miejsce weryfikacja stanu realizacji Programu Operacyjnego na koniec 2018 roku. W interesie województwa podkarpackiego jest, aby udało się wykazać wysokie wykonanie Programu Operacyjnego. Ze względu na znaczny udział projektu PSIP w całości wartości środków znajdujących się w drugiej osi priorytetowej brak zakończenia Projektu przed końcem tego okresu wiąże się z brakiem możliwości ujęcia wydatkowanych kosztów w tym rozliczeniu, co wpływa na możliwość partycypowania województwa w podział rezerwy wykonania.

Ponieważ przygotowanie wniosku nie jest kosztem kwalifikowanym w RPO WP, dlatego zasadnym jest, aby jego wypełnienia dokonali pracownicy Lidera Projektu. Ze złożeniem wniosku związana jest konieczność posiadania Studium Wykonalności wraz ze specyfikacją dostaw i usług. Ze względu na wymogi RPO WP 2014-2020 związane z koniecznością zawarcia we wniosku o dofinansowanie projektu analiz finansowych dla całego projektu, jak również dla każdego z partnerów, stąd Studium Wykonalności powinno zawierać takie analizy.

Zgodnie z planem obowiązującym na moment opracowywania tego dokumentu nabory wniosków o dofinansowanie projektów w ramach II osi priorytetowej przewiduje się na III kwartał 2015 r. Minimalny okres od ogłoszenia konkursu do rozpoczęcia składania wniosków to 30 dni. W związku z powyższym w terminie składania wniosków o dofinansowanie projektów Lider Projektu musi posiadać komplet dokumentów umożliwiający złożenie wniosku.

8. Zakres ustaleń jakie powinny zostać dokonane na etapie prac nad przygotowaniem Studium Wykonalności

Na podstawie dotychczas przeprowadzonych prac można stwierdzić, że w celu należytego przygotowania projektu PSIP konieczne jest współdziałanie pomiędzy Wykonawcą Studium Wykonalności, a Grupą Roboczą projektu PSIP. Szczególnie jest to istotne w obszarze określenia rzeczywistych potrzeb rzeczowych oraz diagnozy stanu istniejącej w powiatach infrastruktury przestrzennej. Również w powiatach istnieje informacja dotycząca stanu wykonania poszczególnych zasobów geodezyjnych. Prawidłowe określenie warunków wejściowych dla Projektu pozwoli prawidłowo przygotować zakres rzeczowy i określić wiarygodny koszt wykonania zakładanych prac.

Ustalenia i decyzje dokonywane na poziomie Grupy Roboczej

- ustalenie dokumentów, które będą niezbędne do realizacji projektu, ich trybu uchwalania / zatwierdzania / podpisywania;
- ustalenie niezbędnych upoważnień do podpisywania dokumentów oraz wyrażania woli w trakcie realizacji projektu (scedowanie upoważnień do wyrażania woli w imieniu innych podmiotów);
- ustalenie celowości realizacji poszczególnych e-usług (A2A) z zakresu szeroko rozumianego wspomagania zarządzania kryzysowego w kontekście funkcjonowania dziedzinowego systemu na poziomie województwa;
- ustalenie struktury zarządczej projektu i kompetencji niektórych funkcji;
- ustalenie zasad uczestnictwa w projekcie gmin i miast województwa, które przystępowałyby do Projektu bez zakresu rzeczowego;
- ustalenie sposobu, w jaki będzie dokonywany wybór obszarów dla których aktualizacja zasobów dokonywana będzie z funduszy Głównego Geodety Kraju.

Ustalenia zakresu i sposobu realizacji projektu dokonywane w ramach Studium Wykonalności

Przeprowadzone dotychczas prace wskazują na potrzebę przeprowadzenia analiz studyjnych, które umożliwią prawidłowe przygotowanie Studium Wykonalności. Poniżej przedstawiono zagadnienia zidentyfikowane na tym etapie prac. Przedstawiona lista nie wyczerpuje całości problematyki, która powinno zostać przeanalizowana na etapie przygotowywania dokumentacji do wniosku o dofinansowanie projektu.

- Przeprowadzenie analizy zgodności założeń koncepcji z obowiązującymi przepisami prawa i dopuszczalności realizacji projektu w zakładanym zakresie rzeczowym i funkcjonalnym. W szczególności dotyczy to:
  - ustalenia zasad współdziałania infrastruktury informacji przestrzennej o charakterze wojewódzkiej z infrastrukturą „krajową” oraz „powiatową” i „gminną”;
  - dopuszczalności interwencji środkami unijnymi w poszczególnych powiatach województwa podkarpackiego ze względu na wcześniej realizowane projekty z wykorzystaniem środków publicznych;

- zaproponowanie możliwych do realizacji (w ramach projektu) e-usług świadczonych na poziomach od 3 do 5;
- Zweryfikowanie zasadności modernizacji infrastruktury informacji przestrzennej w poszczególnych powiatach województwa podkarpackiego, w tym:
  - zakupu serwerów i sprzętu informatycznego;
  - zakupu oprogramowania;
  - zakupu innych urządzeń wspomagających świadczenie e-usług, np. skanerów, ploterów, drukarek, itp.
  - zakupu programów i oprzyrządowania wspomagającego odbiory prac terenowych
- Oszacowania kosztów aktualizacji i modernizacji baz danych, w szczególności EGiB, GESUT, BDOT500, BDOT10k;
- Oszacowanie kosztów budowy regionalnej infrastruktury informacji przestrzennej województwa podkarpackiego;
- Oszacowanie kosztów budowy poszczególnych komponentów powiatowej infrastruktury informacji przestrzennej;
- Zaproponowanie zakresu rzeczowego projektu z uwzględnieniem uwarunkowań wynikających z kwalifikowalności wydatków w ramach RPO WP 2014-2020;
- Zweryfikowanie przydatności i zakresu zastosowania metod fotogrametrycznych do aktualizacji poszczególnych zasobów geodezyjnych w ramach projektu PSIP.
- Ustalenie kwalifikowalności podatku VAT w projekcie;
- Zaproponowania warunków, na jakich mogłyby do projektu dołączać kolejne podmioty, w tym gminy;
- Zweryfikowanie zasad udziału w projekcie podmiotów uzyskujących dochód i wynikających z tego możliwych konsekwencji;
- Rekomendacji w formie wariantów modeli utrzymania poszczególnych komponentów systemu infrastruktury informacji przestrzennej,
  - regionalnego systemu informacji przestrzennej,
  - powiatowych systemów informacji przestrzennej.

Powyższe zestawienie nie stanowi zamkniętego zestawu niezbędnych działań. W zależności od wyniku analiz prowadzonych na rzecz przygotowania Studium Wykonalności zakresy poszczególnych działań mogą ulec zmianie.

Dodatek A

Inwentaryzacja na rzecz projektu Podkarpacki System Informacji Przestrzennej

Celem przeprowadzenia inwentaryzacji jest uzyskanie informacji na temat stanu wdrożenia w starostwach powiatowych województwa podkarpackiego infrastruktury informacji przestrzennej. Zgromadzone dane zostaną udostępnione wykonawcy dokumentacji, celem przygotowania wniosku o dofinansowanie projektu Podkarpacki System Informacji Przestrzennej, który w jak najwyższym stopniu będzie wypełniał oczekiwania JST oraz uwzględniał ograniczenia wynikające ze zrealizowanych wcześniej zadań w tym zakresie.

I. E-usługi

1. Inwentaryzacja e-usług udostępnianych przez jst w zakresie informacji przestrzennej (na jakim poziomie zostały zrealizowane i z jakich źródeł zostały sfinansowane)

Pytanie ma na celu uzyskanie informacji o udostępnianych dotychczas e-usługach przez powiat na poszczególnych poziomach zaawansowania tych usług oraz źródle ich sfinansowania. Proszę zaznaczyć prawidłową odpowiedź znakiem „x”. W wersji elektronicznej, w miejsce znaku ❒ należy przekopiować znak ☒.

Czy powiat aktualnie udostępnia e-usługi z zakresu informacji przestrzennej?

❒ Nie – powiat nie udostępnia żadnych e-usług z zakresu informacji przestrzennej

❒ Tak udostępnia na GEOPORTALU (jeżeli tak, to proszę podać adres i wypełnić poniższą tabelę)

.....

Usługa	Tak (liczba usług)	Trudno powiedzieć	Dodatkowe uwagi
Udostępniana jako „tryb publiczny” (ogólnodostępny)			
Udostępniana na Geoportalu w trybie chronionym			
Przeglądanie zgłoszonych robót geodezyjnych			
Dane opisowe EGiB			
Dane RCiWN (rejestr cen i wartości nieruchomości)			
Inne			

W razie potrzeby dodać wiersze

Dodatkowe informacje o udostępnianych usługach .....
.....

❒ Tak – udostępnia e-usługi na własnym portalu informacji przestrzennej (jeżeli tak, to proszę podać adres i wypełnić poniższą tabelę) .....

.....

Usługa	Tak (liczba usług)	Trudno powiedzieć	Dodatkowe uwagi
Tryb publiczny (ogólnodostępny)			
Usługi udostępniane w trybie chronionym			
Przeglądanie zgłoszonych robót geodezyjnych			
Dane opisowe EGiB			
Dane RCiWN (rejestr cen i wartości nieruchomości)			
Inne			

W razie potrzeby dodać wiersze

❒ Tak, ale tylko na stronie internetowej urzędu (np. BIP) (jeżeli tak, to proszę podać adres i wypełnić tabelę)

Nazwa usługi	Poziom 1	Poziom 2	Poziom 3	Poziom 4

Zaznaczyć znakiem „x" właściwy poziom. Definicja poziomu e-usług – na końcu ankiety.. W razie potrzeby dodać wiersze

Uwagi dodatkowe .....

Adres witryny (*lub adresy witryn*) na której udostępniane są wymienione powyżej usługi: .

.....

2. Inwentaryzacja, jakie e-usługi Partnerzy Projektu przewidują uruchomić w obecnej perspektywie.

Proszę podać nazwy proponowanych usług świadczonych na poziomach 3, 4 lub 5.

Proszę wpisać nazwę usługi i postawić znak „X" w polu określającym ich poziom. W przypadku wyczerpania wierszy – proszę dodać nowe. Definicja poziomu e-usług – na końcu ankiety.

Nazwa usługi	Poziom 3	Poziom 4	Poziom 5

❒ Oczekujemy także wsparcia (od wykonawcy dokumentacji do wniosku) w opracowaniu e-usług. .....

Uwagi dodatkowe .....

3. Zapotrzebowanie Partnerów projektu na dodatkowy zakres i moduły projektu informacji przestrzennej.

W pytaniu chodzi o przedstawienie zapotrzebowania na moduły programów dziedzinowych realizujące określone funkcjonalności. Proszę zaznaczyć które z wymienionych funkcjonalności są Starostwu niezbędne do realizacji zadań udostępniania e-usług w ramach projektu PSIP..

❒ - Oprogramowanie umożliwiające przeprowadzanie analiz przestrzennych o różnym stopniu złożoności (np. 3D)

❒ - Oprogramowanie wspierające odbiory prac terenowych

❒ - Inne – jakie? .....

.....

.....

Uwagi dodatkowe .....

II. Zakres zasobów geodezyjnych

4. Stan integracji referencyjnych baz danych powiatu (EGiB, GESUT, BDOT500) oraz innych baz danych informacji przestrzennej powiatu z innymi systemami IIP oraz dziedzinowymi (np. Geoportal, ZSIN, ePUAP, System Elektronicznego Obiegu Dokumentów itp.).

W pytaniu oczekuje się wskazania użytkowanych przez Starostwa baz i ich integracji z innymi systemami o charakterze centralnym bądź własnym oprogramowaniem wykorzystywanym do zarządzania informacją przestrzenną bądź systemem elektronicznego obiegu dokumentów urzędu.

	System informatyczny z którym zintegrowana jest baza geodezyjna					
Baza	Geoportal	ZSIN	ePUAP	własny EOD	Inny system	Użytkujemy, ale nie jest zintegrowana z żadnym systemem
EGiB						
GESUT						
BDOT500						

Zaznaczyć znakiem „x" zasób, który jest zintegrowany. *W przypadku takiej potrzeby – dodać kolejne wiersze do tabeli*

Uwagi dodatkowe .....

5. Możliwości realizacyjne zadań ustawowych dotyczących referencyjnych baz danych geodezyjnych przez poszczególne powiatowe jst i miasta na prawach powiatu w zakładanym przedziale czasu (z wykorzystaniem środków RPO WP 2014-2020).

Zgodnie z obowiązującym prawem powiaty powinny do 31.12.2016 r. wykonać oraz zintegrować własne referencyjne bazy danych z systemem centralnym poprzez szynę danych ZSIN. Proszę oszacować czas realizacji (w miesiącach). W przypadku identyfikacji innych baz możliwych do integracji, proszę je wymienić.

Zadanie starostwa powiatowego	Ilość miesięcy	Uwagi dodatkowe
Aktualizacja baz EGiB		
Aktualizacja baz BDOT500		
Aktualizacja baz GESUT		

Pod określeniem „aktualizacja" rozumie się pełne dostosowanie do wymogów, a więc prace aktualizujące i modernizujące

Dodatkowe uwagi .....

.....

6. Potwierdzenie zakresu rzeczowego powiatów i miast na prawach powiatów przystępujących do projektu. Pytanie ma na celu uzyskanie zakresu działań jakie JST przewiduje do realizacji w ramach projektu PSIP. Proszę zaznaczyć znakiem X właściwe odpowiedzi, a w przypadku posiadania szczegółowej wiedzy również dokładniejszych informacji.

❒ - Aktualizacja baz EGiB w powiecie .....
❒ - Aktualizacja baz GESUT w powiecie .....
❒ - Aktualizacja baz BDOT500 w powiecie .....
❒ - Zakup infrastruktury serwerowej (jakiej?) .....
❒ - Zakup infrastruktury związanej z bezpieczeństwem danych (jakiej?) .....
❒ - Zakup macierzy dyskowych (o jakiej pojemności?) .....
❒ - Zakup oprogramowania bazodanowego (jakiego?) .....
❒ - Zakup oprogramowania dziedzinowego (jakiego?) .....
❒ - Oprogramowanie wspierające system zarządzania kryzysowego (jakie?) .....
❒ - Inne (jakie?) .....

7. Deklaracja chęci przystąpienia do projektu starostwa powiatowego wraz z gminami oraz określenie możliwego zakresu rzeczowego.

Pytanie ma na celu uzyskanie informacji, czy Starostwo Powiatowe widzi zasadność, aby w projekcie uczestniczyły również gminy z powiatu. Zgodnie z założeniami gminy uczestniczyłyby na zasadach dobrowolnego dołączenia się do projektu (bez wkładu finansowego), poprzez wykorzystywanie funkcjonalności udostępnianych przez system PSIP.

❒ - Tak jest zainteresowanie włączeniem się gmin powiatu do projektu PSIP .....

❒ - z bazą - Miejscowy Plan Zagospodarowania Przestrzennego .....

❒ - z bazą - Studium Uwarunkowań i Kierunków Zagospodarowania Przestrzennego .....

❒ - innymi bazami .....

❒ - z innymi bazami .....

❒ - Nie – nie ma takiego zainteresowania ze strony gmin lub taki udział nie ma uzasadnienia na tym etapie realizacji projektu

❒ - Inna propozycja lub uzasadnienie deklaracji .....

.....

III. Zakres zasobów do realizacji i utrzymania PSIP

8. Inwentaryzacja zasobów sprzętowych, lokalowych i zasobów ludzkich w powiatach (i miastach na prawach powiatu) dotyczących PSIP.

Realizacja projektu PSIP związana jest z posiadaniem przez Starostwo odpowiedniego potencjału technicznego i kadrowego do realizacji PSIP i jego utrzymania w okresie trwałości. Uzyskanie informacji ma na celu określenie zakresu rzeczowego

Starostwo dysponuje	Wystarcza do bieżących i przyszłych celów/zadań	Należy uzupełnić/ doposażyć	Trudno powiedzieć
Serwerownią			
Kadrą specjalistyczną			
Sprzętem komputerowym			
Urządzeniami zabezpieczenia brzegu sieci (router, swich, firewall, itp.)			
Urządzeniami peryferyjnymi (drukarki, skanery, plotery, itp).			
Inne:			
Inne:			
Inne:			

W przypadku zaznaczenia kolumny „Należy uzupełnić/doposażyć" proszę o wskazanie konkretnego rodzaju urządzeń. W razie potrzeby proszę wstawić do tabeli kolejne wiersze.

Dodatkowe uwagi dot. zasobów .....

Czy Starostwo zamierza utrzymywać infrastrukturę we własnych zasobach, czy też powierzyć realizację zadania na zewnątrz.

❒ - Cały system serwerowy zamierzamy utrzymywać we własnych zasobach i samodzielnie nim zarządzać.

❒ - Cały system serwerowy zamierzamy utrzymywać we własnych zasobach lokalowych, ale opiekę techniczną zlecić na zewnątrz.

❒ - Całość utrzymania zamierzamy powierzyć firmie zewnętrznej.

❒ - Inna odpowiedź .....

9. Inwentaryzacja systemów do zbierania, przetwarzania, gromadzenia i wizualizacji danych przestrzennych funkcjonujących w powiatach i gminach/miastach.

Realizacja projektu PSIP związana jest z posiadaniem przez Starostwo odpowiedniego potencjału technicznego i kadrowego do realizacji PSIP i jego utrzymania w okresie trwałości. Uzyskanie informacji ma na celu określenie zakresu rzeczowego. Poniżej tabeli prosimy o dodatkowe informacje, co do rodzaju systemów, wsparcia technicznego, praw do kodów, możliwości rozwoju oprogramowania, kosztów utrzymania, adresu portalu publikacji itp.

Starostwo dysponuje	Wystarcza do bieżących i przyszłych celów/zadań	Należy uzupełnić/ doposażyć	Trudno powiedzieć
Geoportalem powiatowym			
Innym portalem umożliwiającym publikację e-usług			
Oprogramowaniem dziedzinowym do obsługi Wydziału Geodezji i Kartografii (np. EGiB, RCiWN, BDOT500, GESUT, BDSOG, itp.)			
Oprogramowaniem do obsługi Gospodarki Nieruchomościami (np. ewidencja mienia, itp.)			
Oprogramowaniem do obsługi Wydziału Ochrony Środowiska i Rolnictwa			
Oprogramowaniem do obsługi Wydziału Architektury i Budownictwa			
Inne:			
Inne:			

W przypadku zaznaczenia kolumny „Należy uzupełnić/doposażyć" proszę o wskazanie konkretnego modułu oprogramowania. W razie potrzeby proszę wstawić do tabeli kolejne wiersze.

Dodatkowe uwagi dot. zasobów .....

.....

Czy Starostwo obecnie dysponuje modułami oprogramowania firmy:

❒ - GEOBID – moduły:

❒ - Wszystkie potrzebne starostwu moduły znajdujące się w ofercie firmy GEOBID, lub pojedyncze komponenty: ❒ - EWMapa, ❒ - EWOpis, ❒ - Ośrodek, ❒ - Bank osnów, ❒ - Gospodarowanie mieniem, ❒ - Zagospodarowanie przestrzenne, ❒ - inne .....

.....

❒ - Geomatyka Kraków:

❒ - Wszystkie potrzebne starostwu moduły znajdujące się w ofercie firmy Geomatyka. lub pojedyncze komponenty: ❒ - TurboEWID, ❒ - WEBEWID, ❒ - inne .....

.....

❒ - Innego producenta ..... .

10. Inwentaryzacja serwerów WMS (ich obecność, aktywność węzła itp.) w powiatach i gminach/miastach.

❒ - Starostwo powiatowe (miasto grodzkie) nie dysponuje serwerami WMS

❒ - Starostwo (miasto grodzkie) użytkuje serwery WMS i czy są wystarczające do bieżących i przyszłych celów / zadań .....

.....

❒ - Inna odpowiedź .....

11. **Czy w starostwie powiatowym istnieją opracowane koncepcje lub inne dokumenty strategiczne odnoszące się do uruchomienia bądź rozwoju systemów informacji przestrzennej** (z jakich środków były finansowane, czy można je włączyć do dokumentacji Projektu).

Wstawić znak „X" w odpowiednich kolumnach. W przypadku braku informacji o źródle finansowania – wpisać „brak informacji o finansowaniu".

Typ dokumentu	Starostwo nie posiada takiego opracowania	Jest w trakcie opracowywania	Finansowane ze środków (własnych, UE, itp.)	Dokument odnosi się do problematyki informacji przestrzennej
Strategia rozwoju powiatu (ogólna)				
Strategia rozwoju społeczeństwa informacyjnego w powiecie				
Inne dokumenty:				
Inne dokumenty:				

Dodatkowe uwagi .....

IV. Zakres finansowy

12. **Jakie wydatki i w jakim okresie ponieśli dotychczas Partnerzy na aktualizację i digitalizację zasobów geodezyjnych z podziałem na środki własne i unijne.** Informacja powinna zawierać dane umożliwiające weryfikację zakresów interwencji środkami unijnymi w celu przeciwdziałania podwójnemu finansowaniu z wykorzystaniem środków unijnych.

Wpisać wartość kwoty i czas kiedy miały miejsce wydatki, a w przypadku braku informacji co do wielkości wydatkowanych środków – wstawić znak X w odpowiedniej kolumnie.

Działanie	Starostwo nie realizowało takiego działania	Realizacja z zaangażowaniem funduszy unijnych	Realizacja wyłącznie z własnych środków	Brak informacji
Budowa geoportalu powiatowego				
Zakup oprogramowania serwerowego				
Zakup oprogramowania dziedzinowego (np. typu EWMapa, WEOpis, itp.)				
Zakup infrastruktury serwerowej				
Zakup urządzeń peryferyjnych (skanery, plotery, drukarki, inne urządzenia)				

W miarę potrzeby proszę rozszerzyć poszczególne pozycje tabeli

Informacje dodatkowe .....

.....

W przypadku znajomości wyłącznie wielkości wydatkowanej kwoty, proszę podać jej wielkość (ewentualnie z rozbiciem na lata) .....

.....

13. **Uznania VAT za koszty kwalifikowane w Projekcie, bądź niekwalifikowane - odzyskiwanie podatku przez Starostwo na podstawie ustawy o podatku VAT.** *Taka możliwość powoduje, iż podatek VAT naliczony od towarów i usług, nabywanych w ramach Projektu jest niekwalifikowany lub w części niekwalifikowany, a także może być rozliczany współczynnikiem sprzedaży, wyliczonym dla poszczególnych lat zgodnie z obowiązującymi przepisami i kwalifikowany w części nie podlegającej odliczeniu.*

Czy Starostwo Powiatowe ma możliwość odzyskiwania podatku VAT.

❒ - Starostwo powiatowe nie ma możliwości odzyskania w projekcie PSIP podatku VAT (podatek VAT należy uznać w całości za koszt kwalifikowany)

❒ - Starostwo powiatowe ma zamiar odzyskiwać podatek VAT w całości

❒ - Starostwo powiatowe ma zamiar odzyskiwać podatek VAT w części

❒ - Starostwo może udzielić odpowiedzi dopiero po uzyskaniu decyzji właściwej izby skarbowej

❒ - Inna odpowiedź .....

14. **Jaki jest szacowany udział kosztów prac w zakresie aktualizacji bądź modernizacji baz informacji przestrzennej w powiecie w stosunku do całości kosztów.** *Zgodnie z zasadami RPO WP 2014-2020 prace przygotowawcze (w tym pomiary terenowe) mogą być uznane za koszt kwalifikowany wyłącznie w zakresie niezbędnym do realizacji celów danego projektu oraz do wysokości poziomu kosztów kwalifikowanych inwestycji określonego w ramach Podręcznika Kwalifikowania Wydatków.*

Działanie	Całość kosztów działania	Szacowany procentowy udział kosztów o charakterze przygotowawczym (w tym prac terenowych) w stosunku do całości szacowanych kosztów modernizacji
Modernizacja EGiB		
Aktualizacja EGiB		
Dostosowanie baz GESUT		
Dostosowanie baz BDOT500		
Skanowanie zasobów		
Inne działania		